LEGO

CREATOR

6747

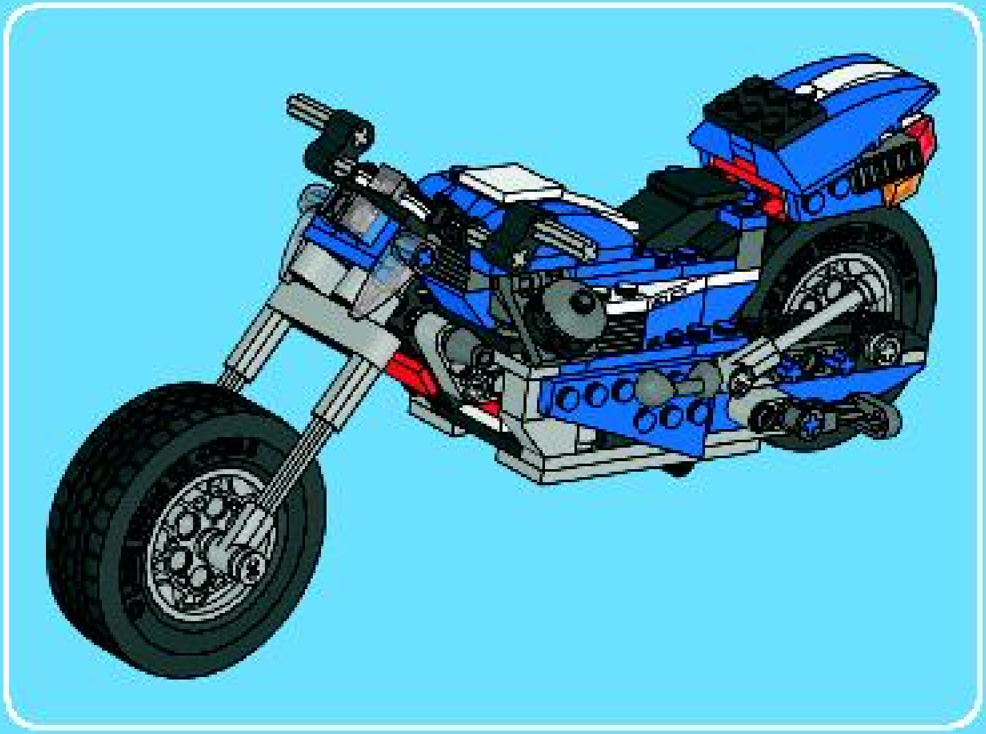

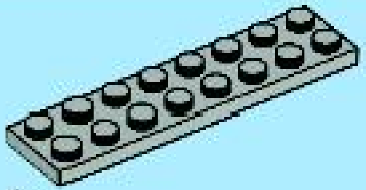

2x

1

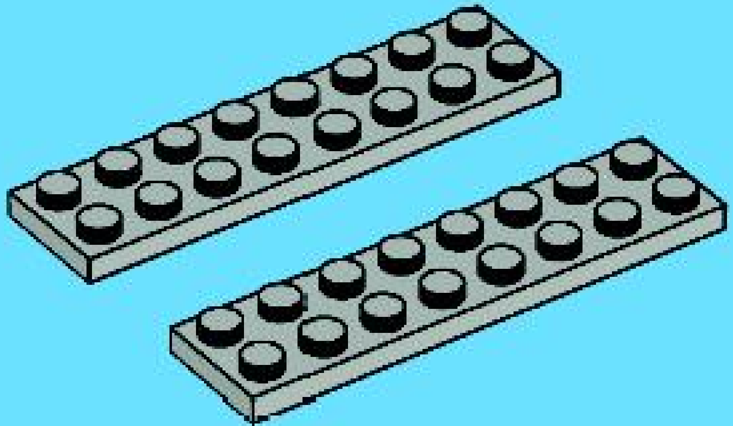

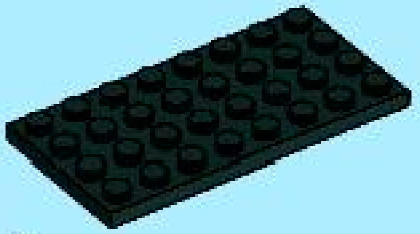

1x

2

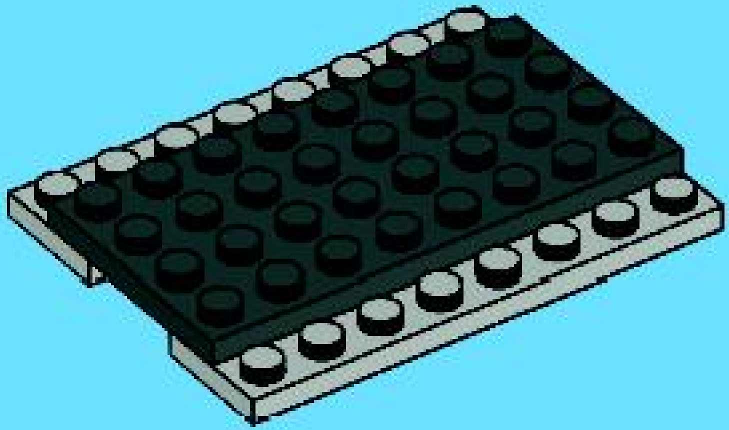

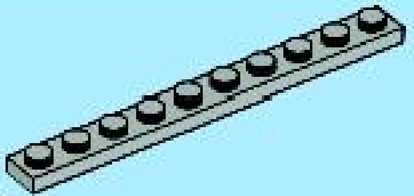

2x

3

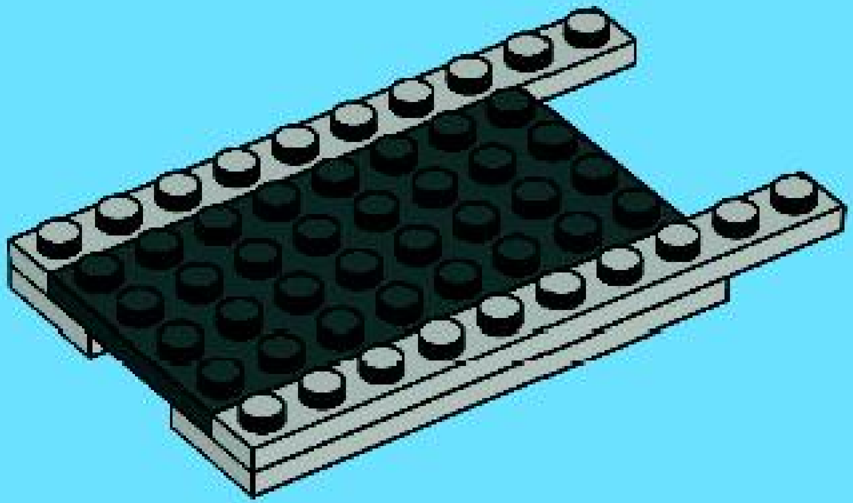

1x

4

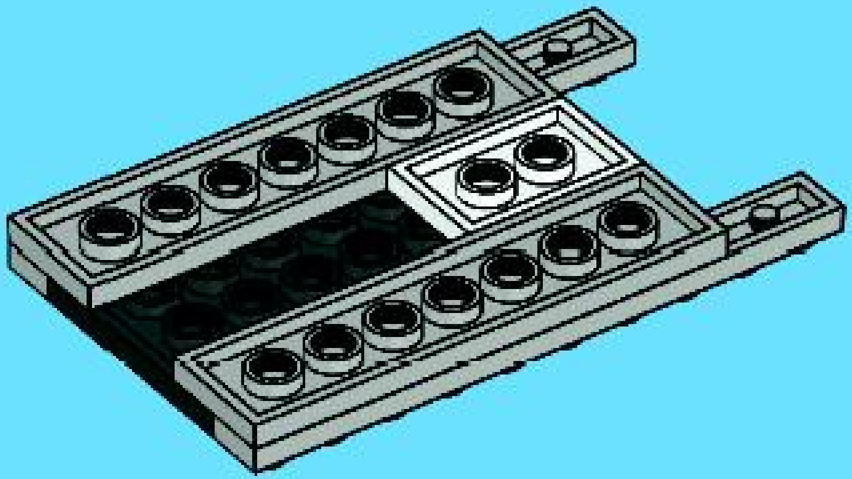

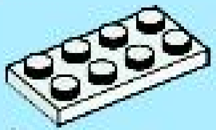

1x

1x

1x

5

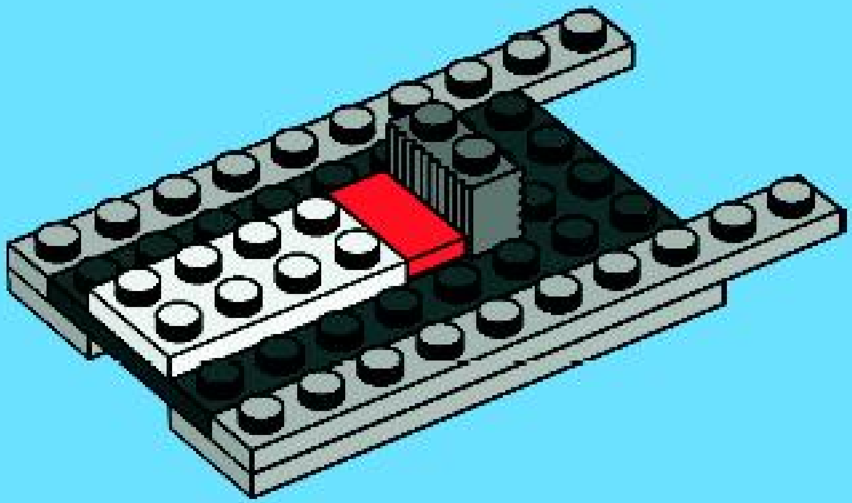

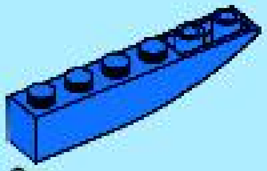

2x

6

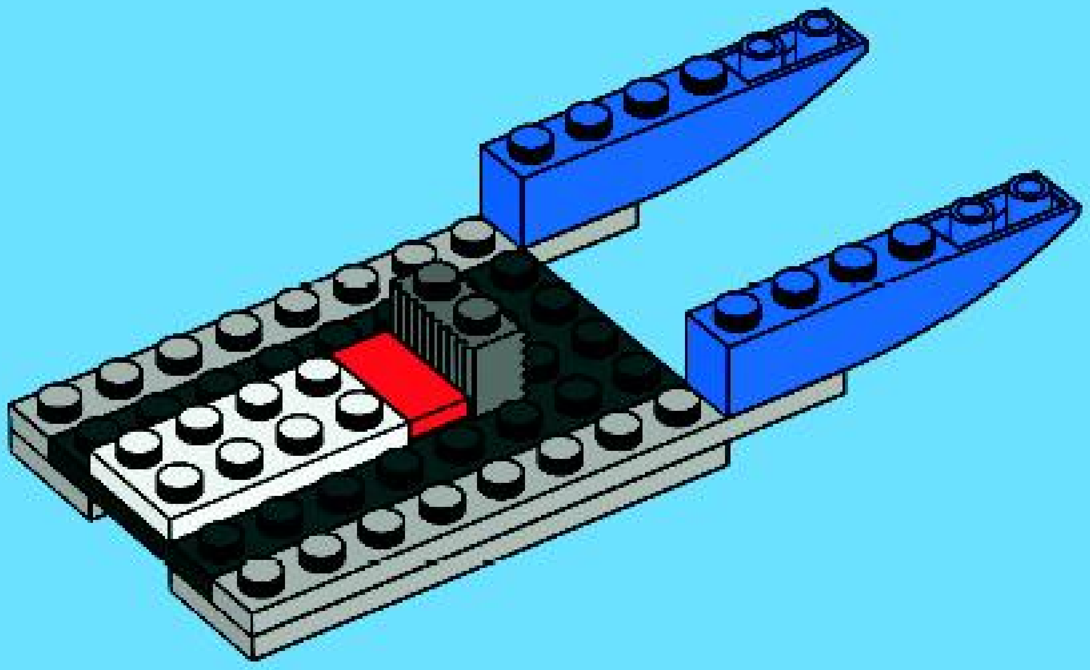

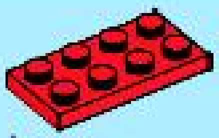

1x

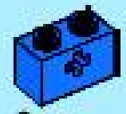

2x

7

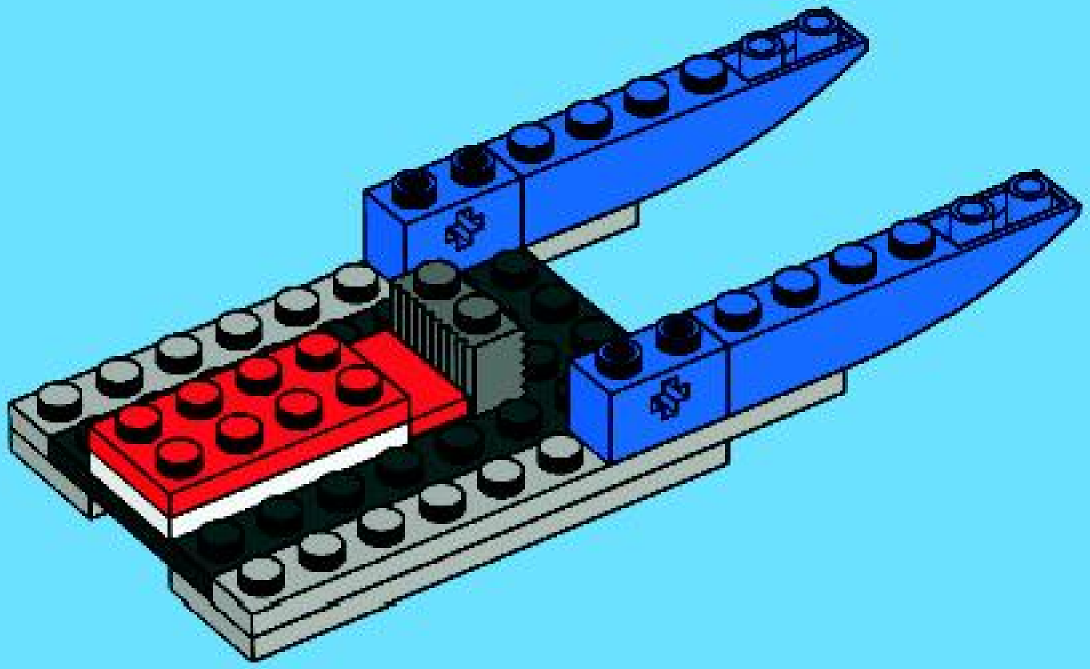

2x

8

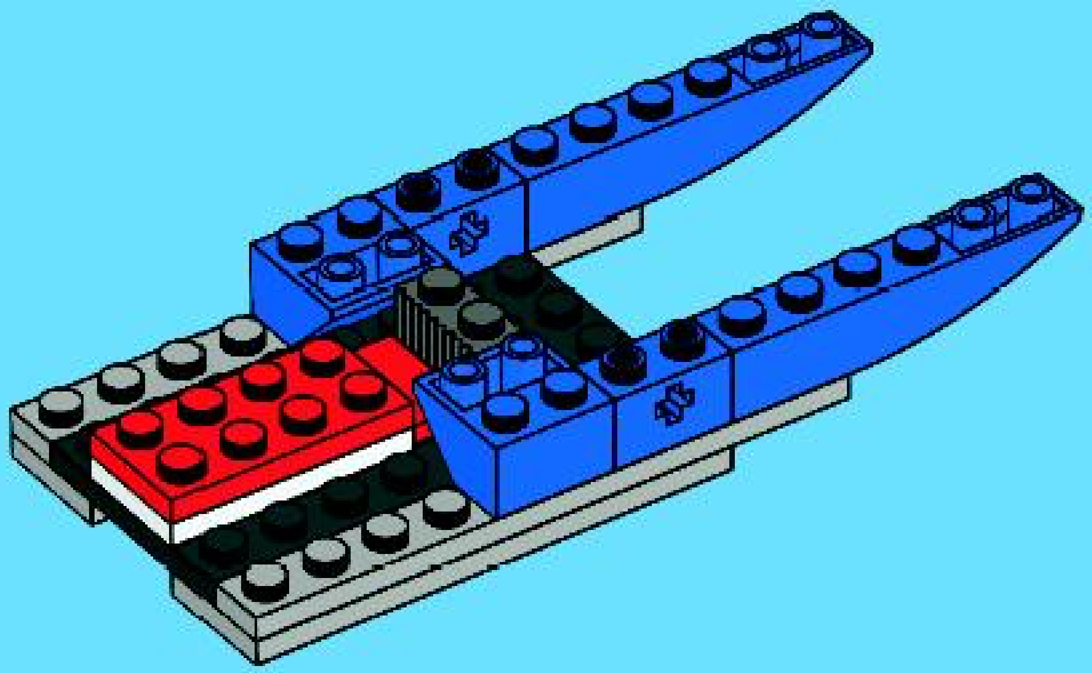

1x

2x

9

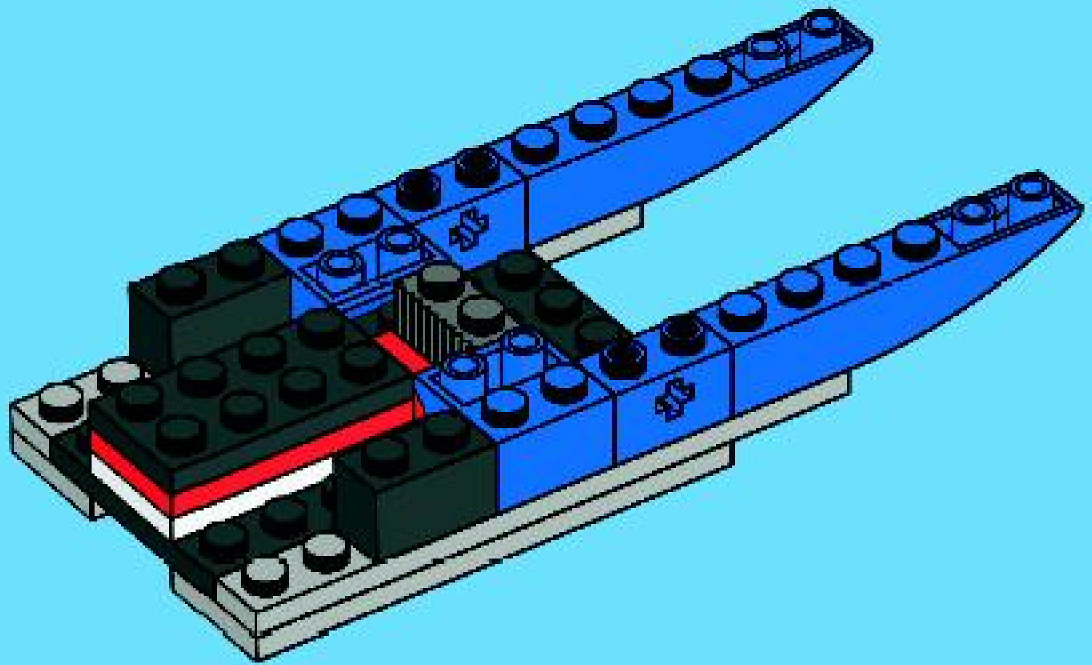

2x

2x

10

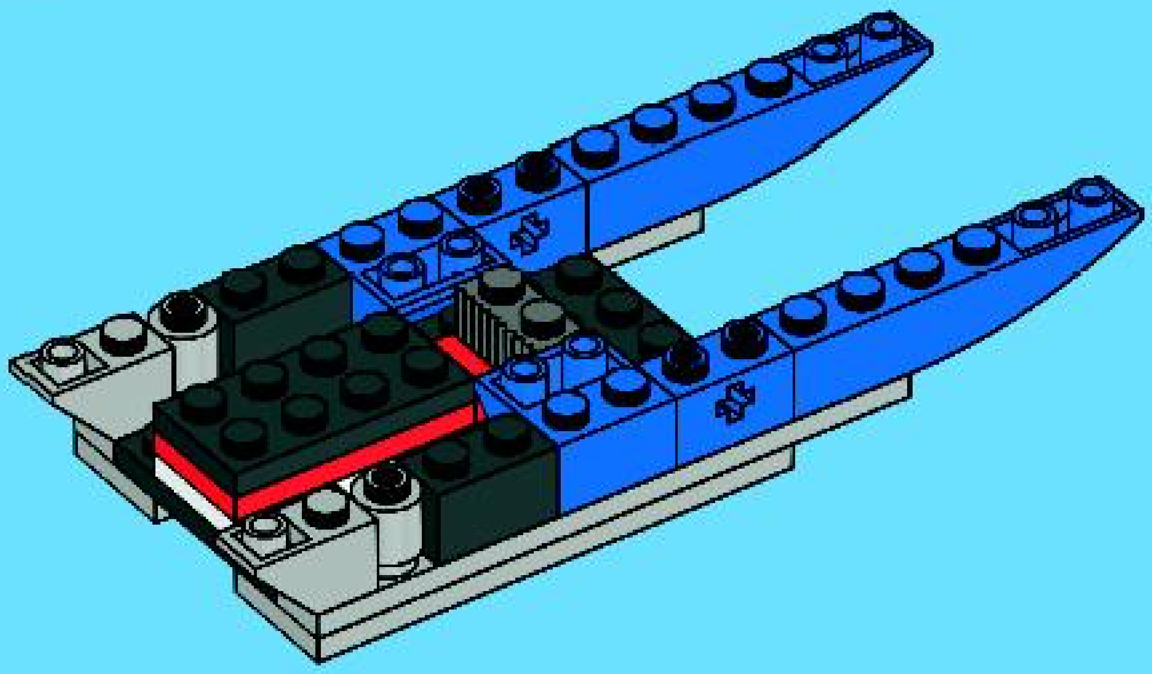

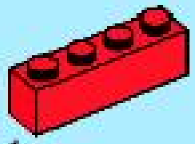
1x

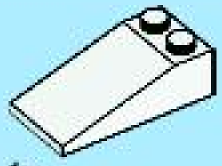
1x

11

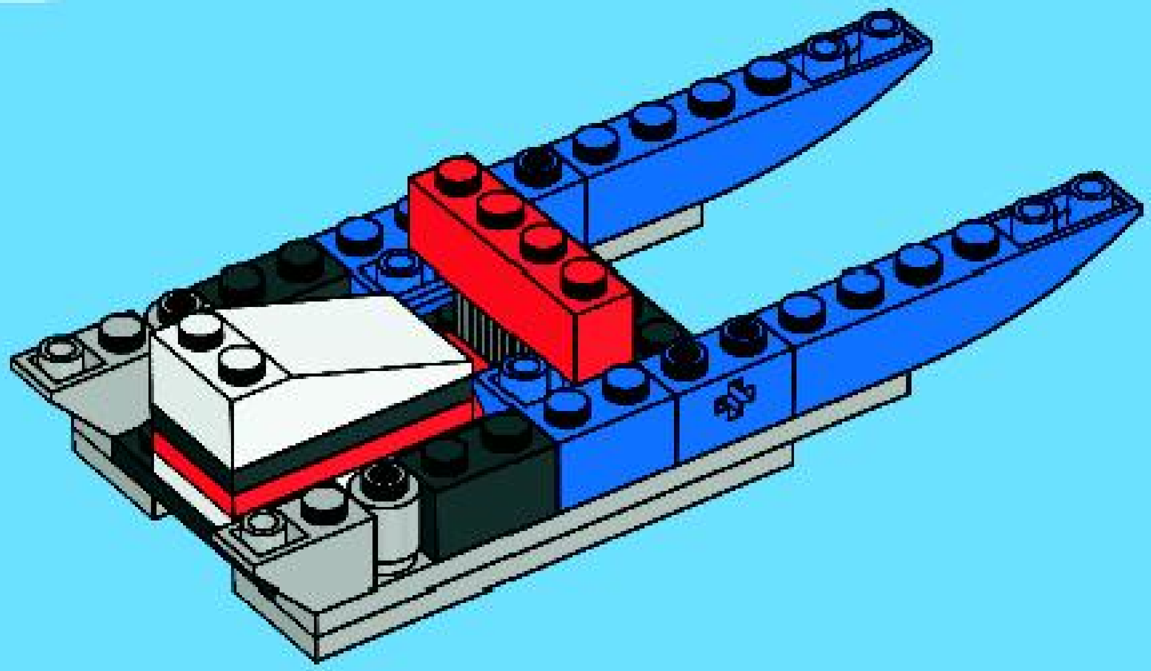

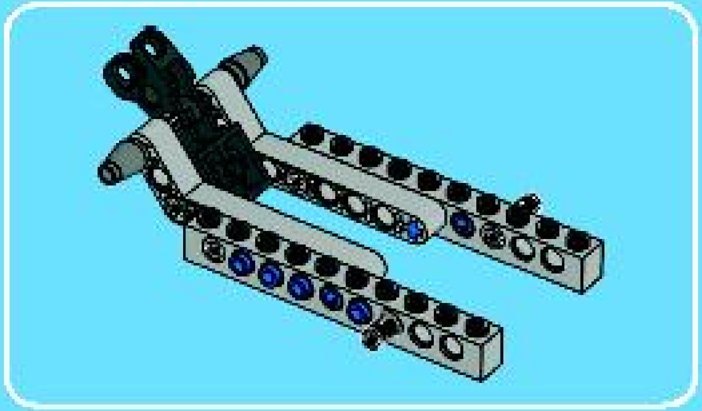

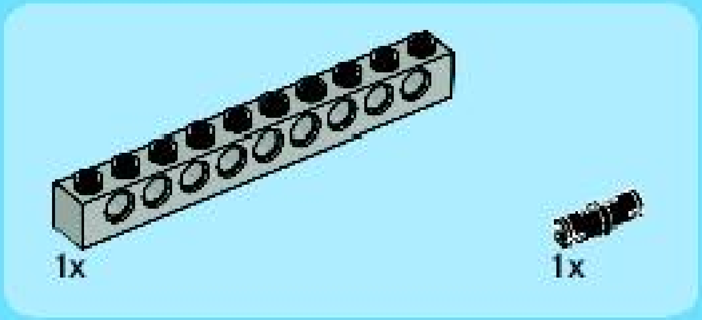

1

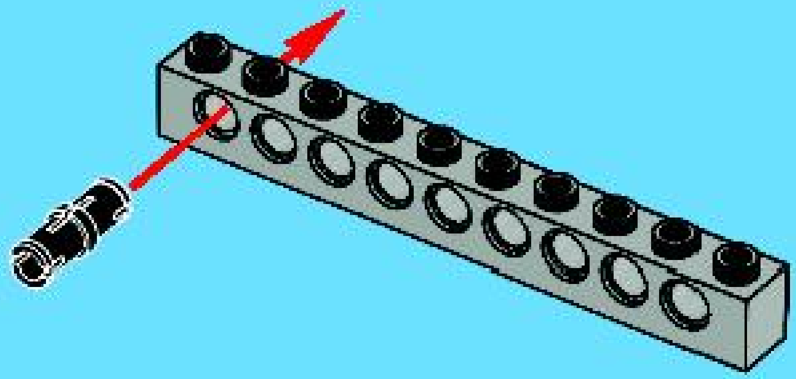

2

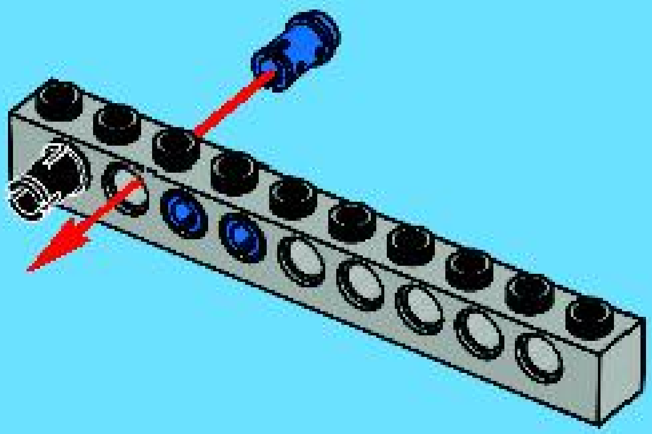

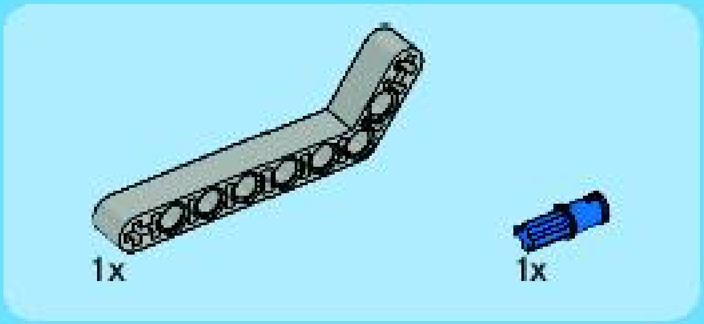

3

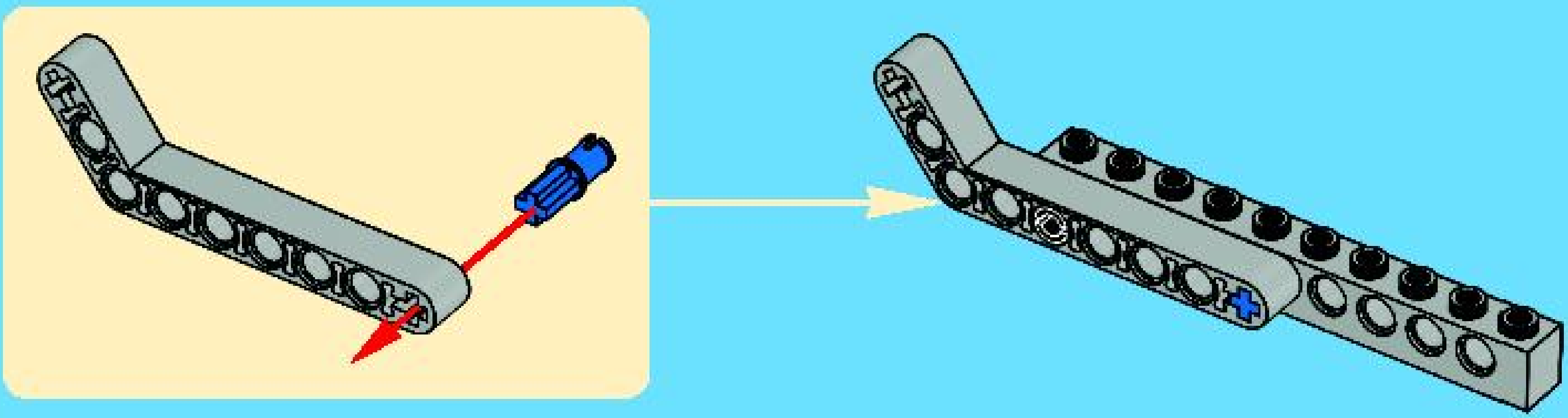

4

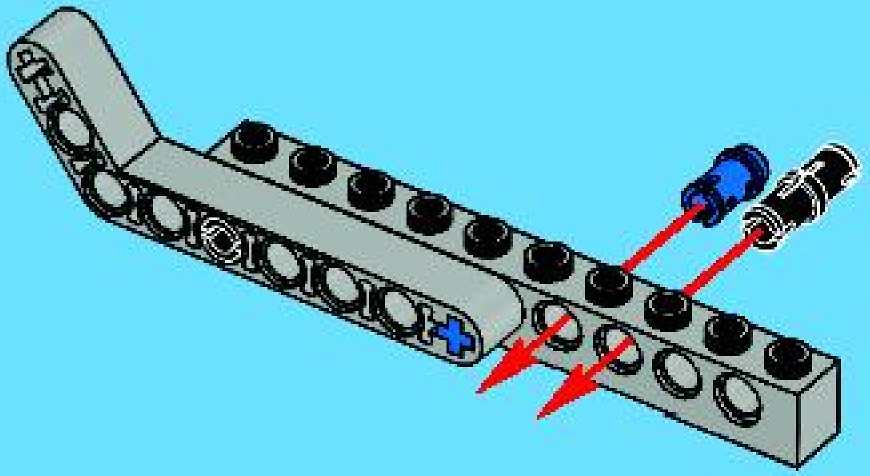

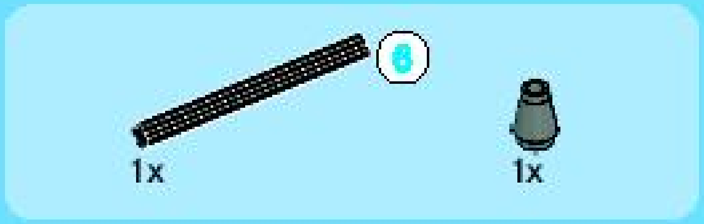

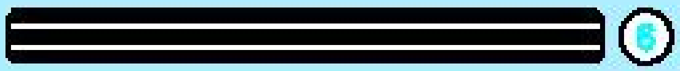

1:1

5

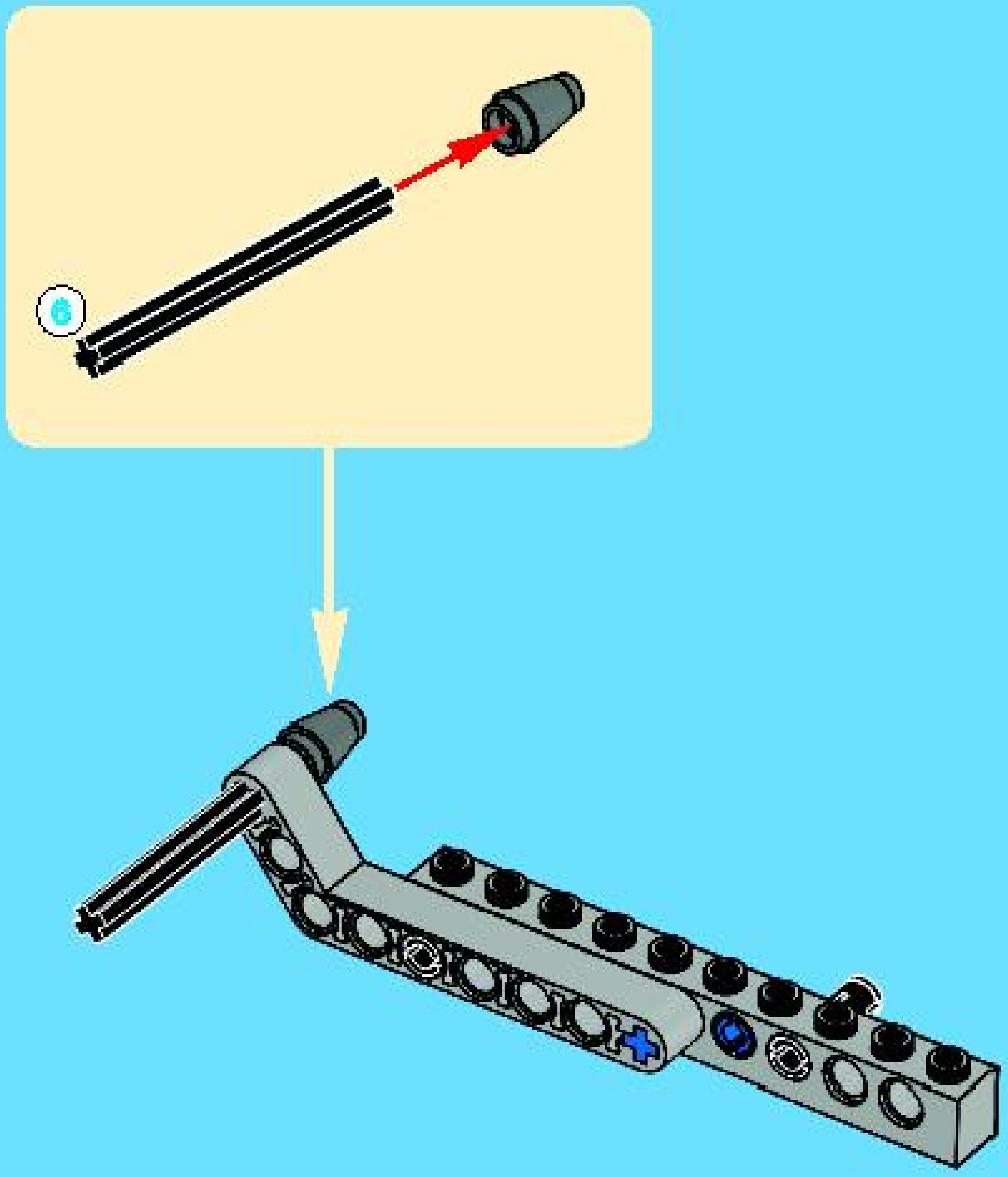

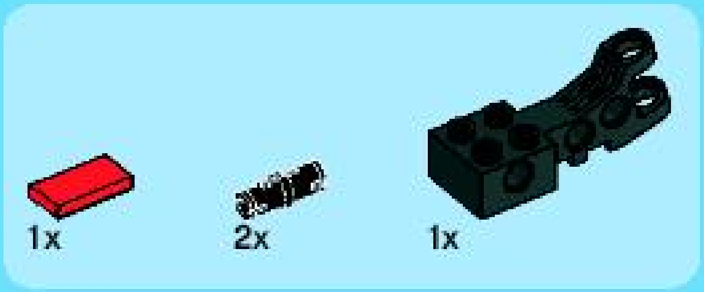

6

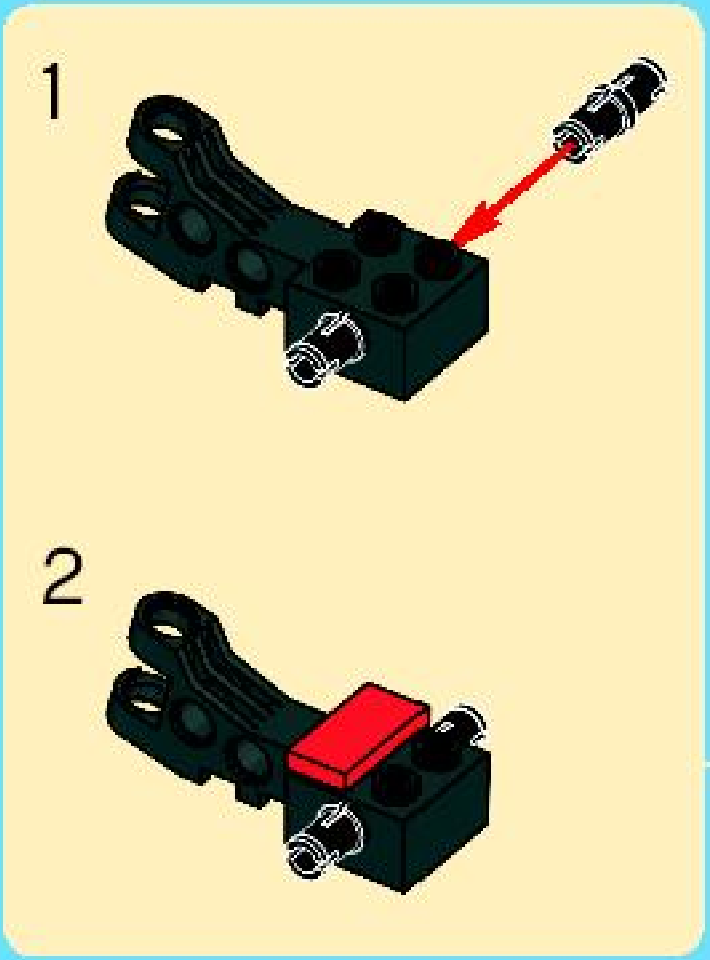

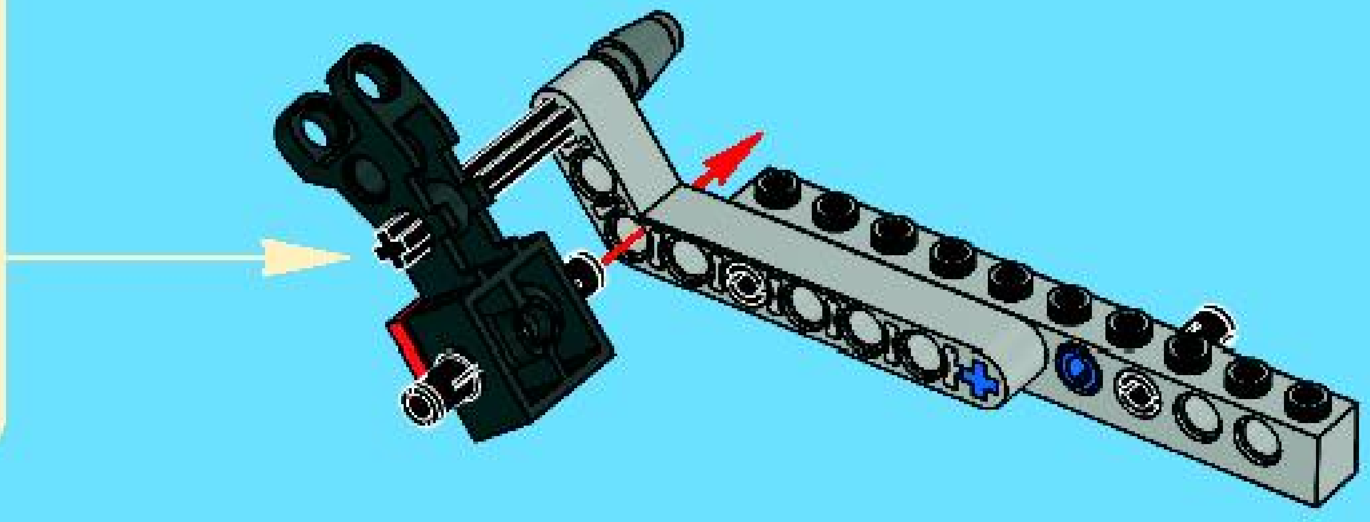

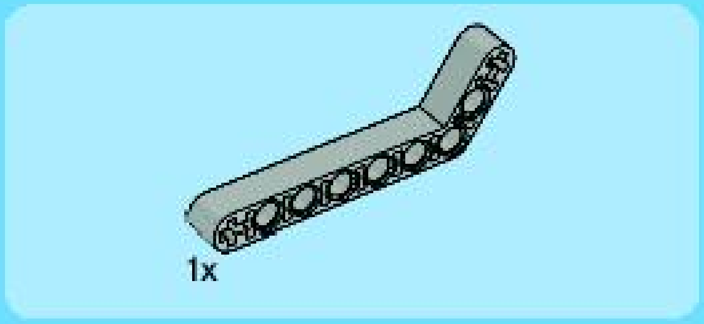

7

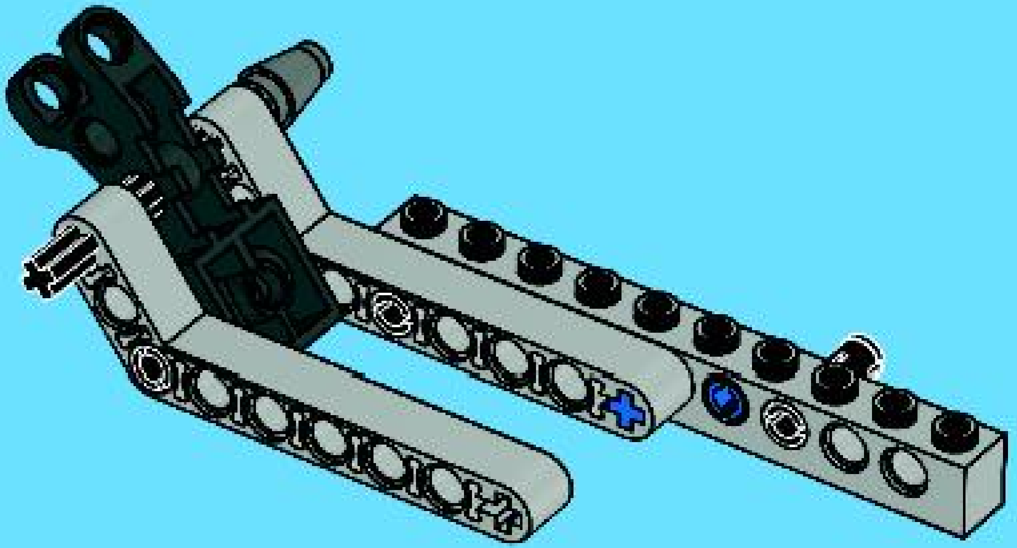

8

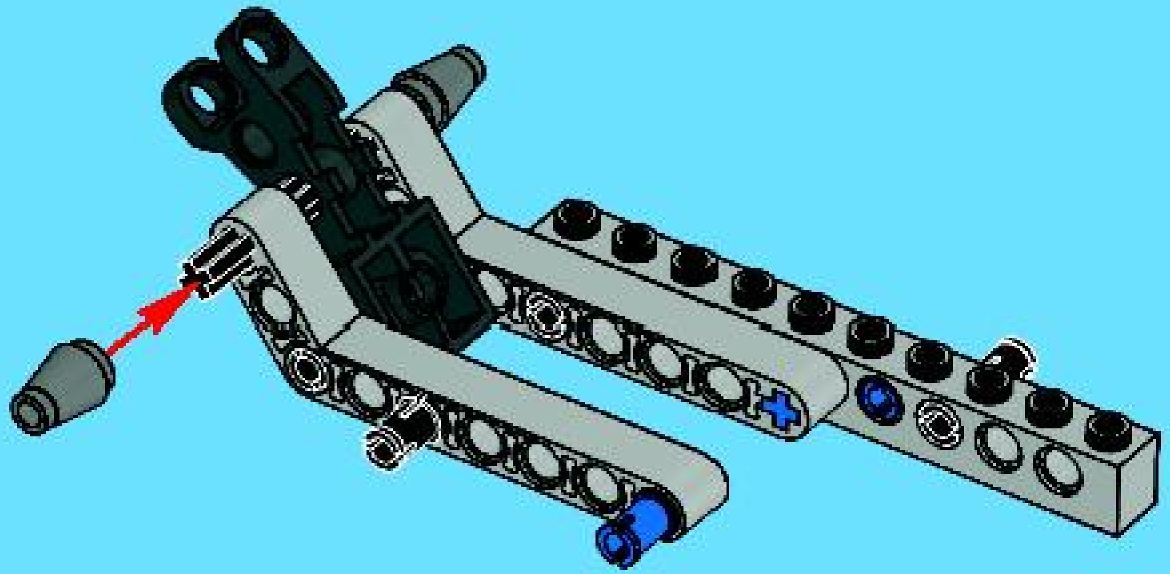

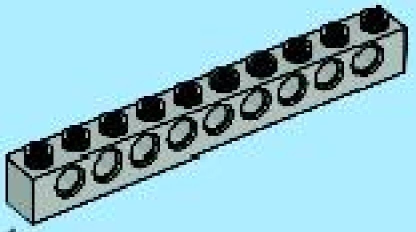
1x

9

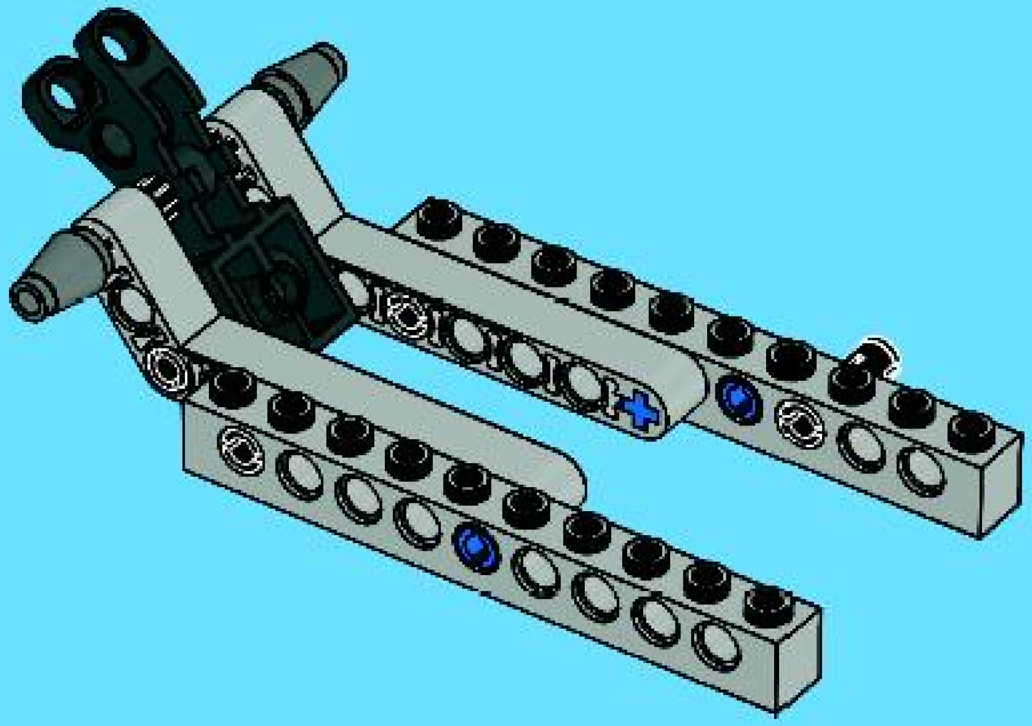

4x

10

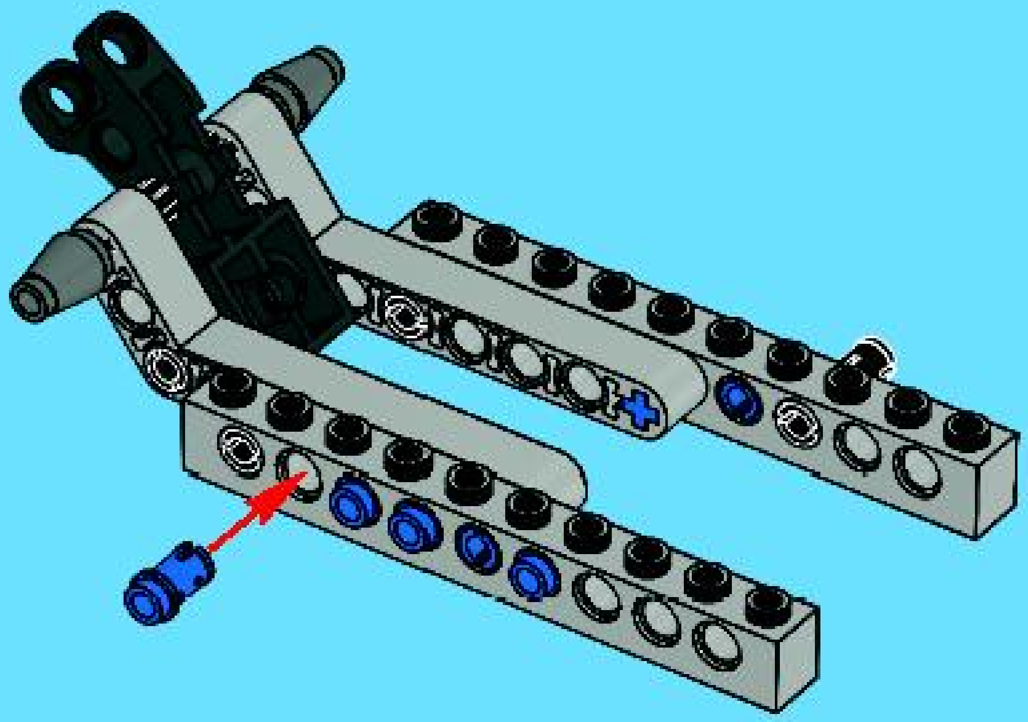

1x

11

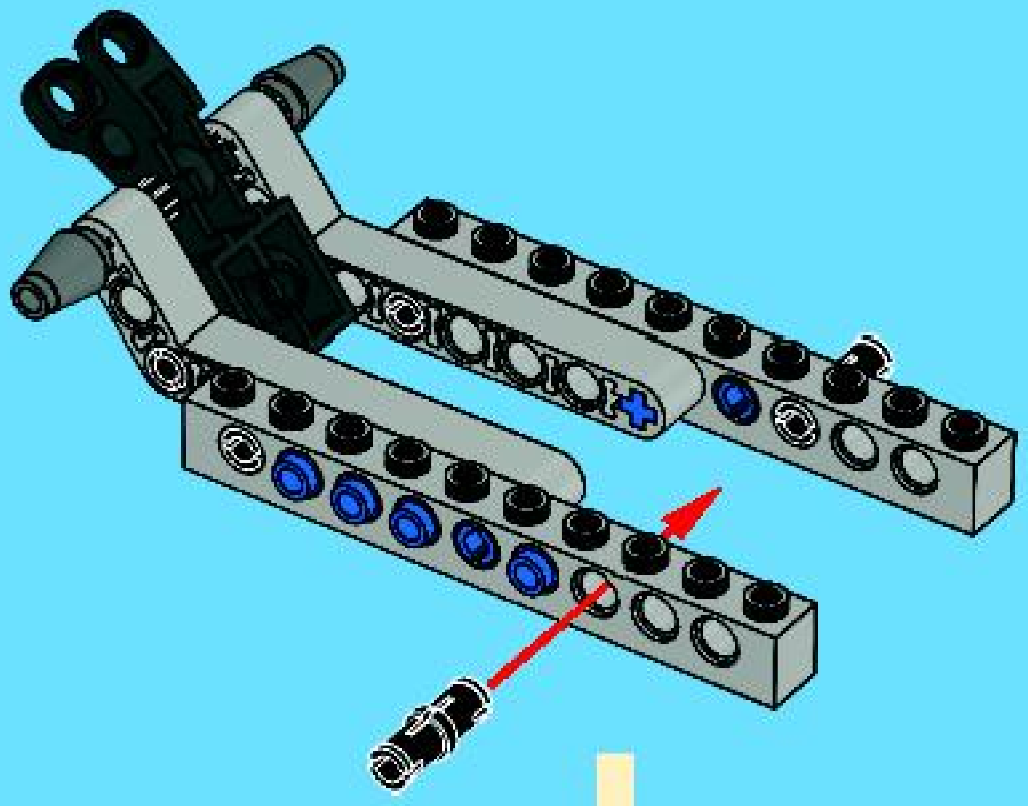

12

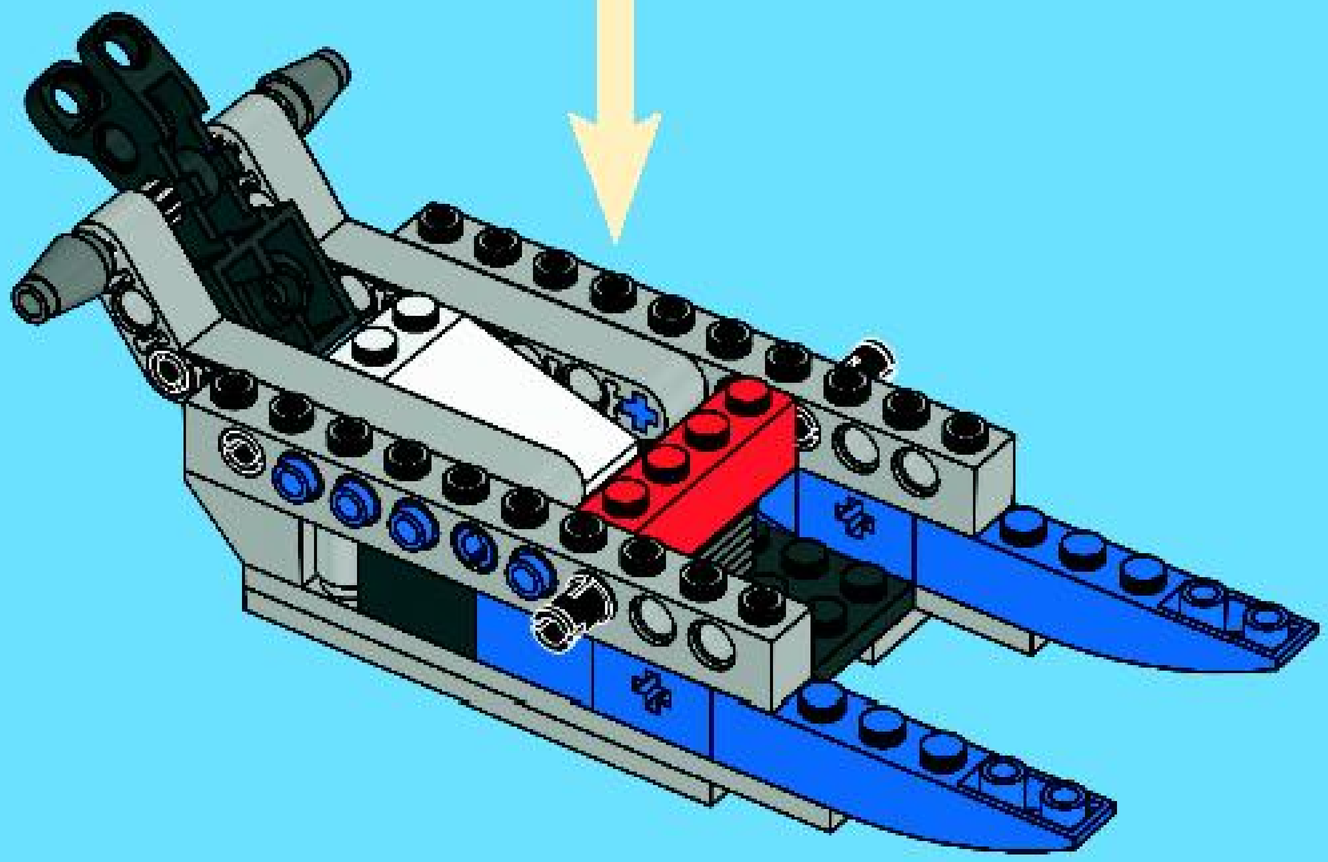

13

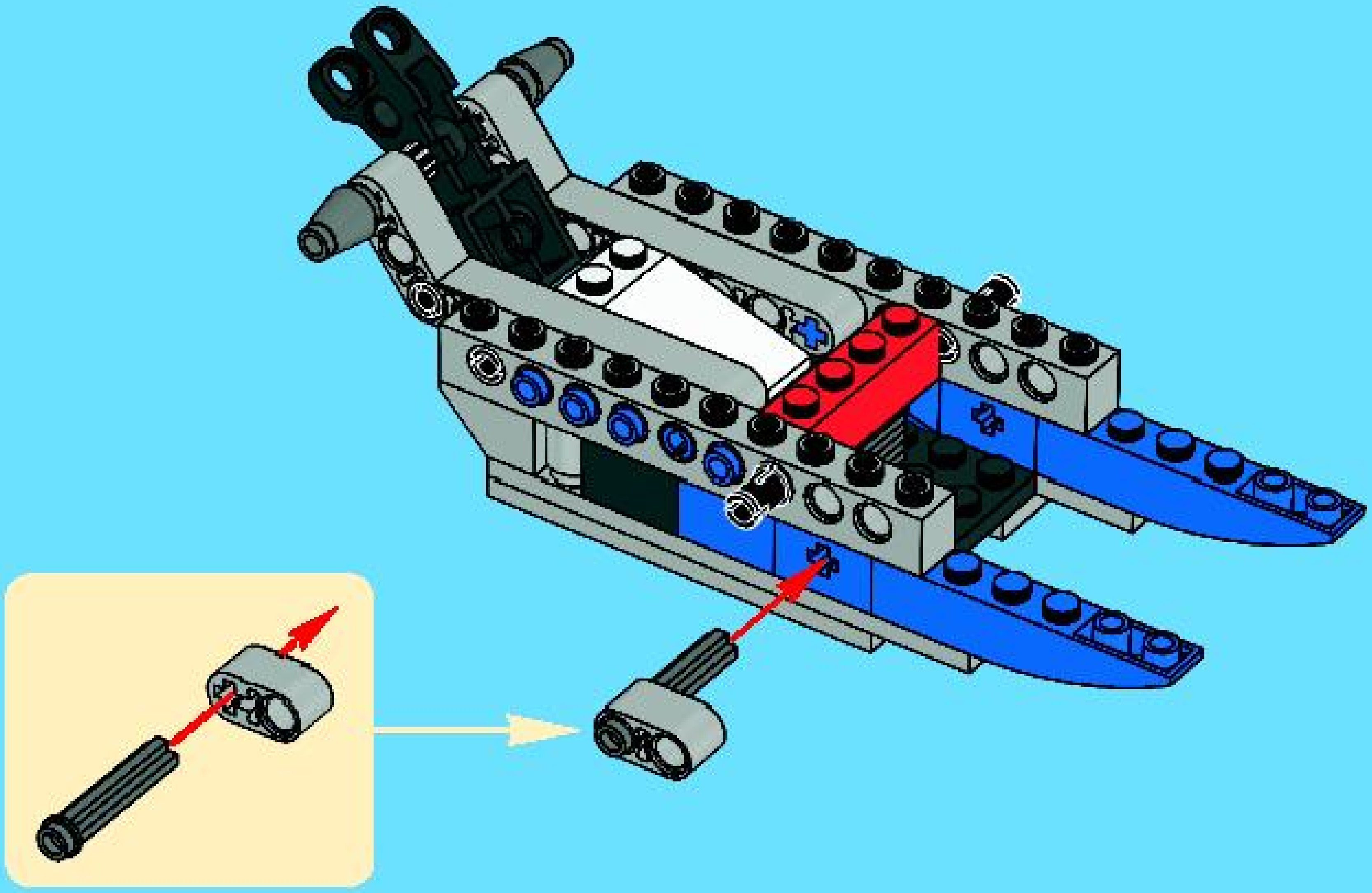

14

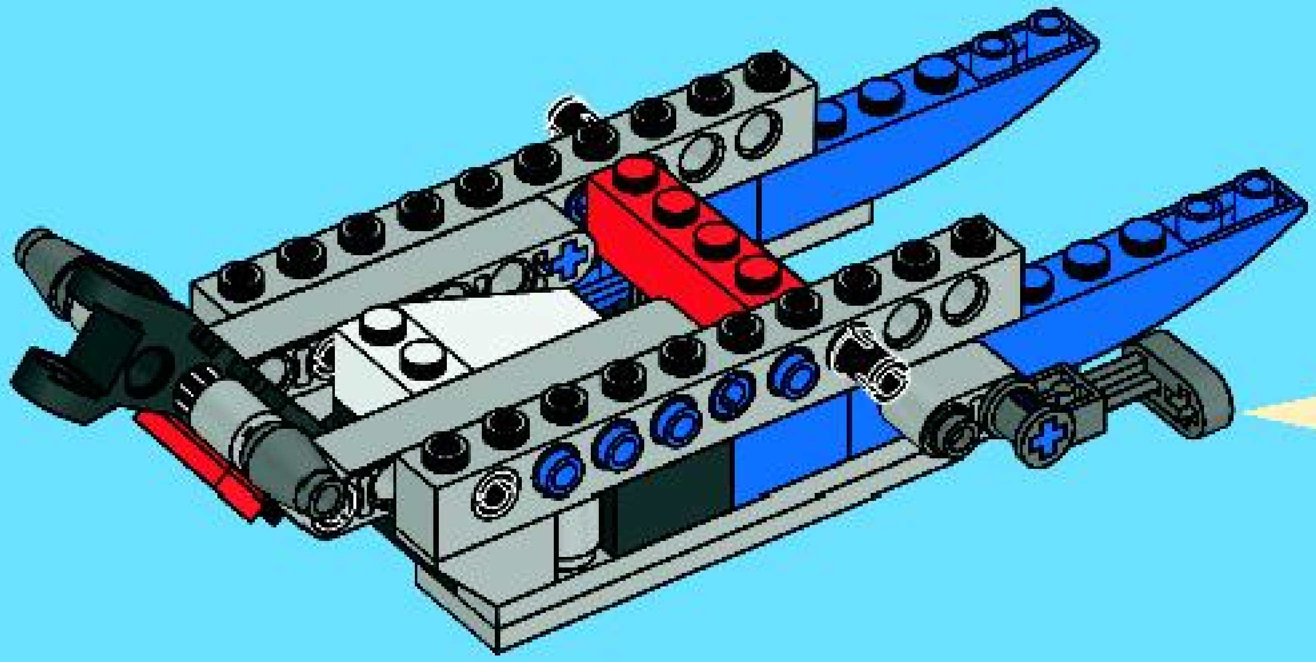

1

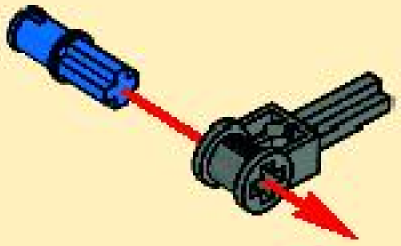

2

1x 1x

15

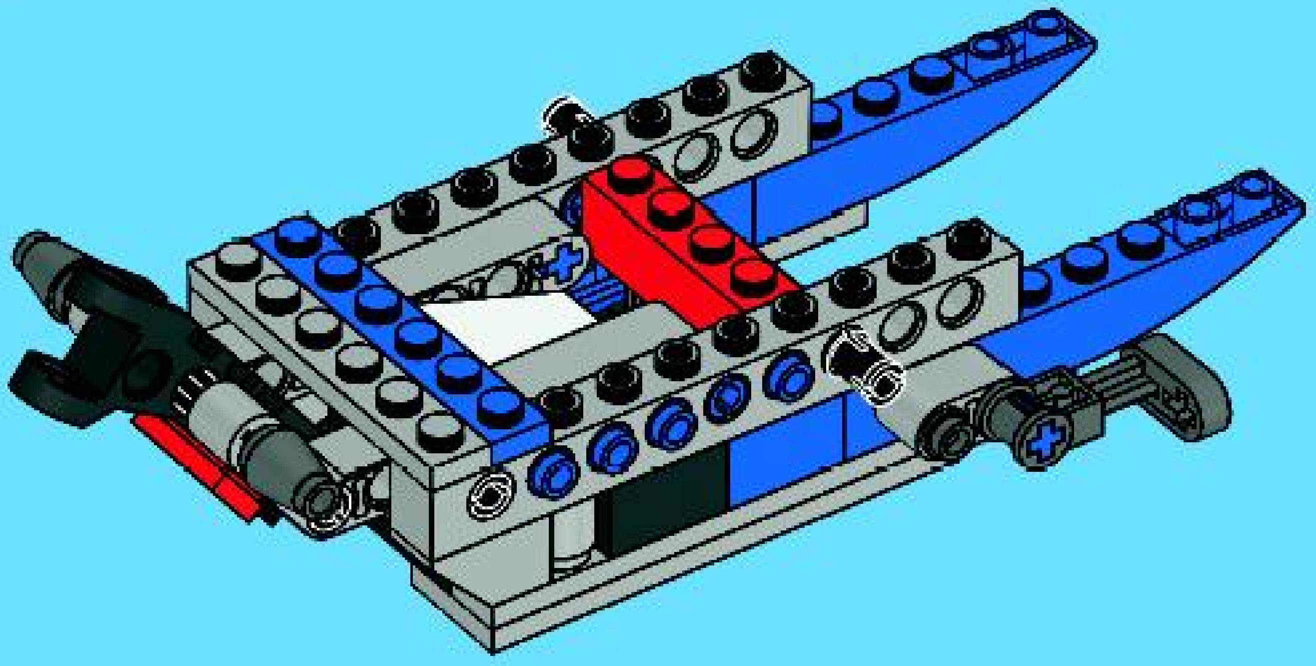

2x 1x

16

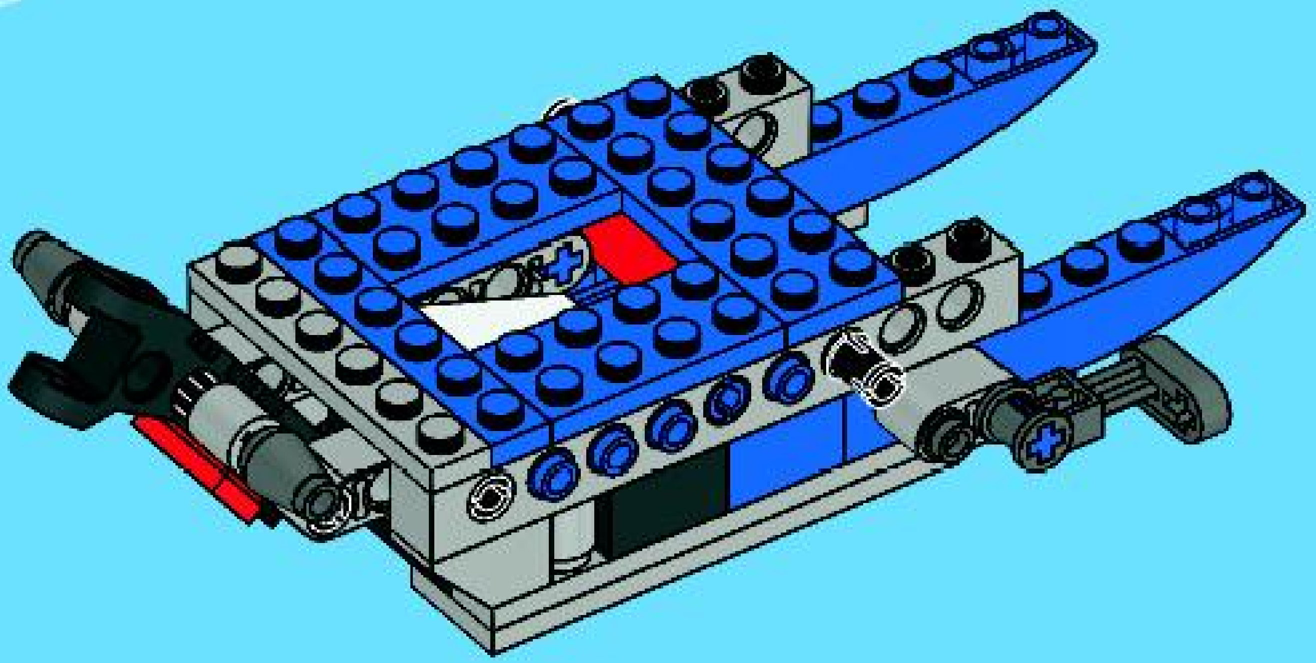

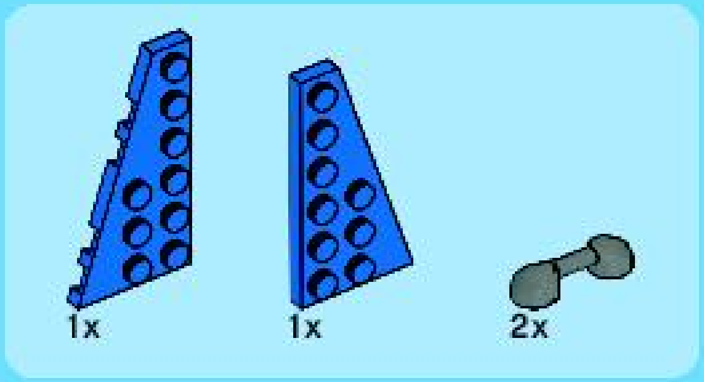

17

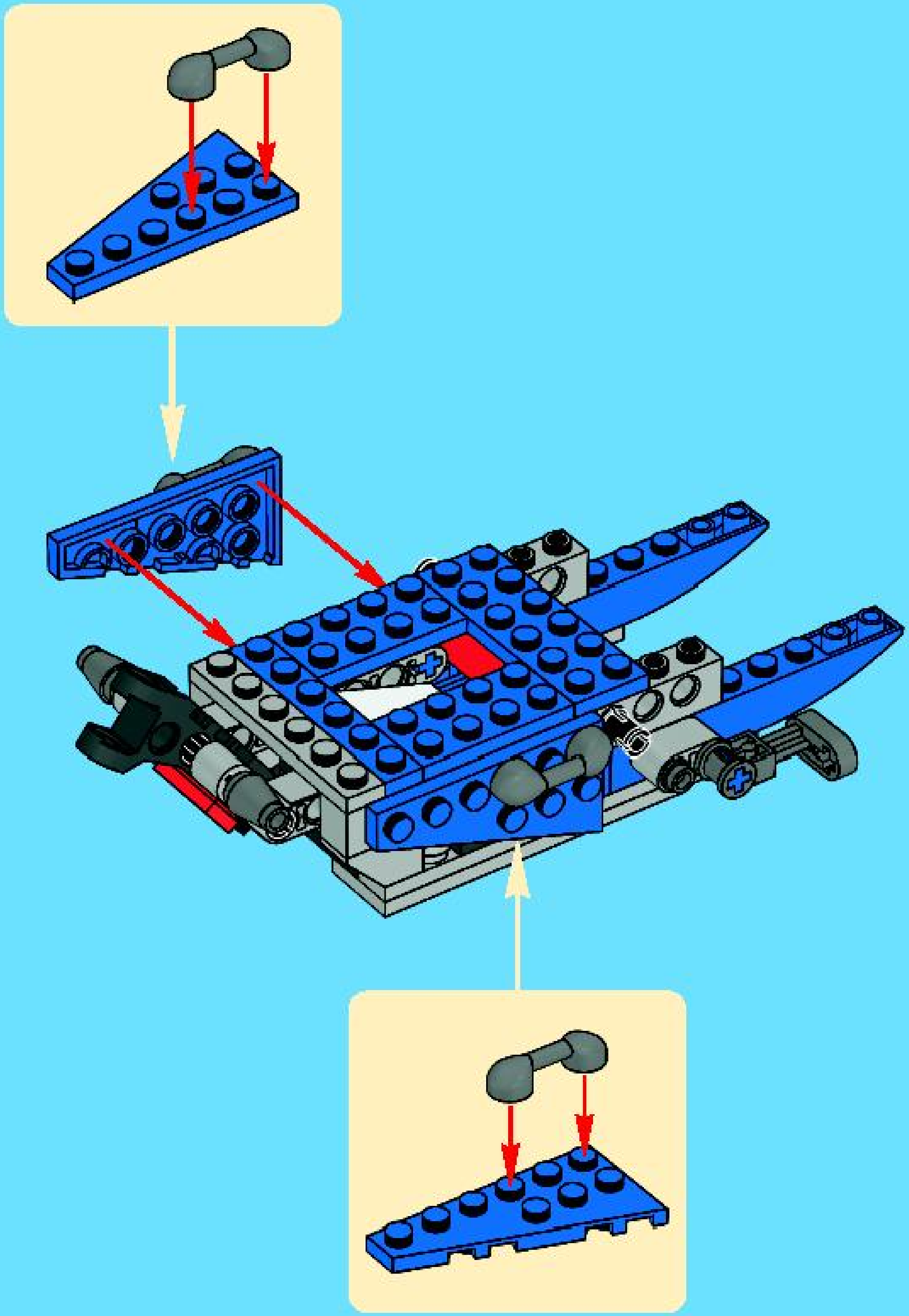

1x

18

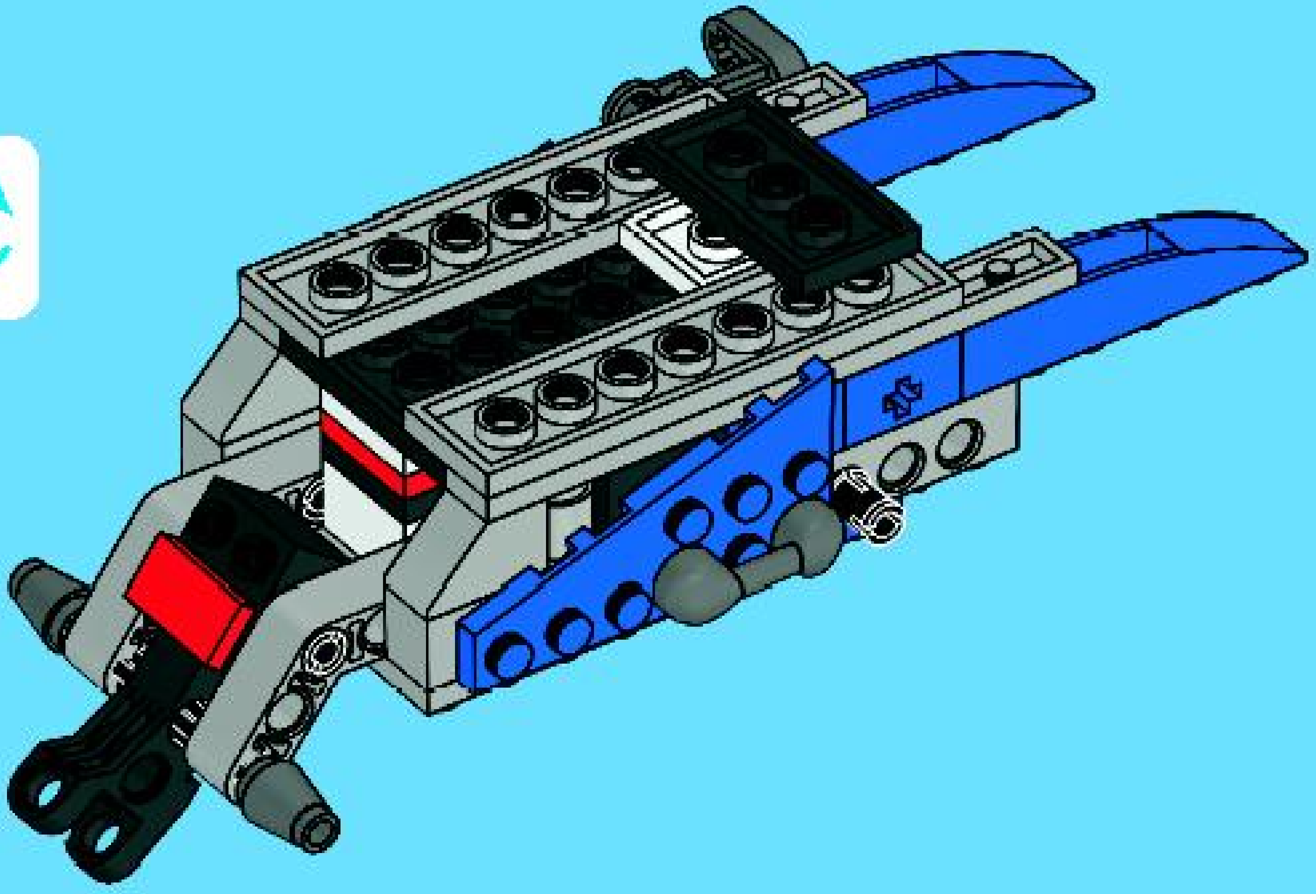

19

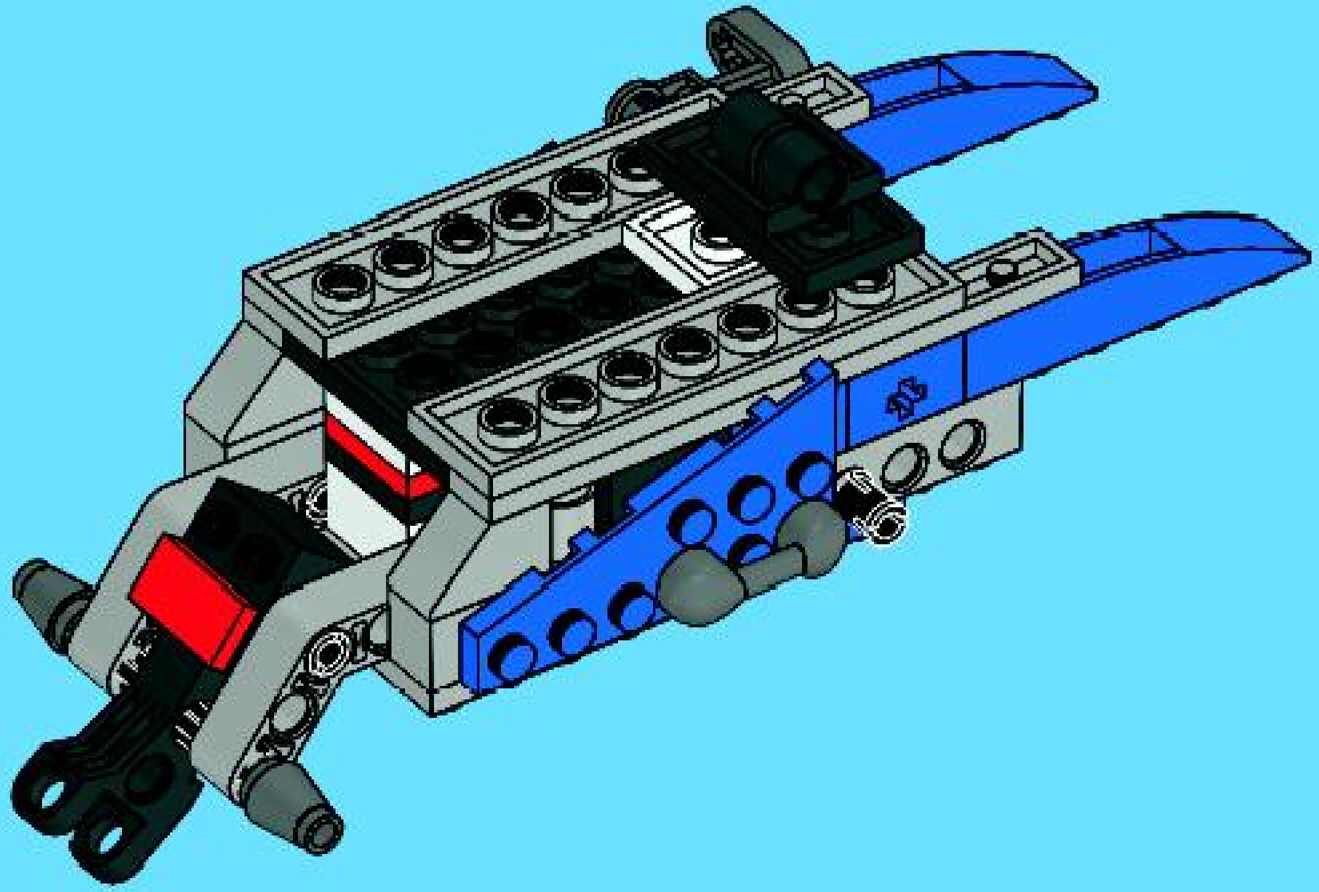

20

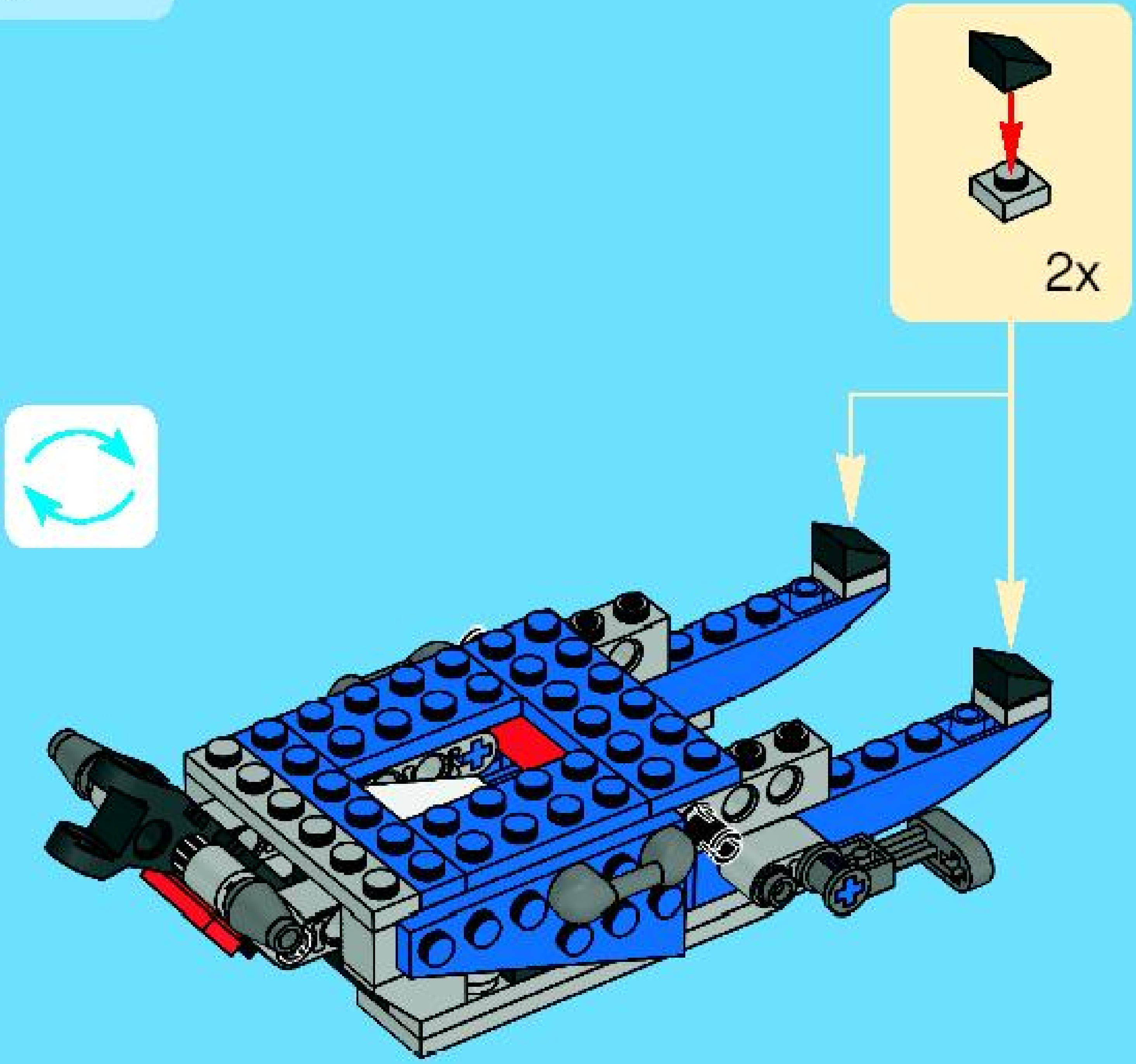

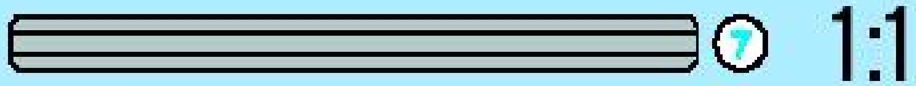

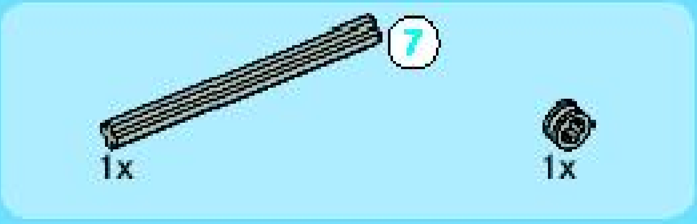

1

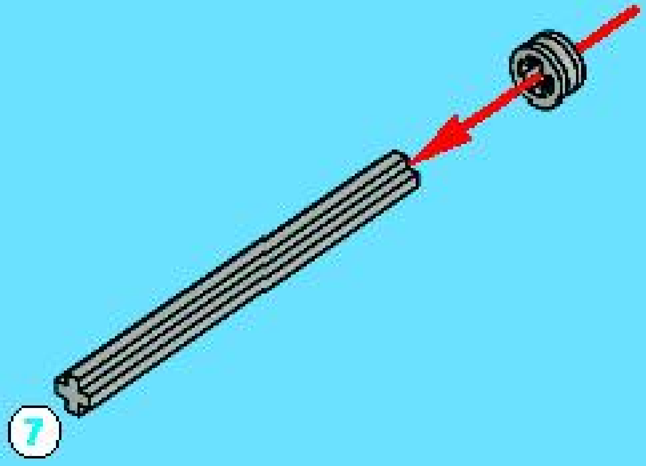

2

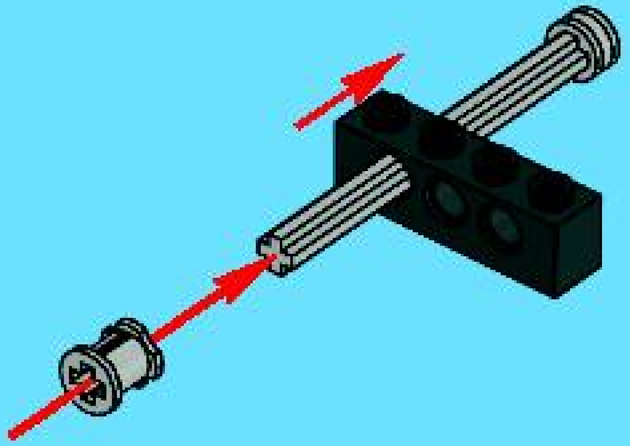

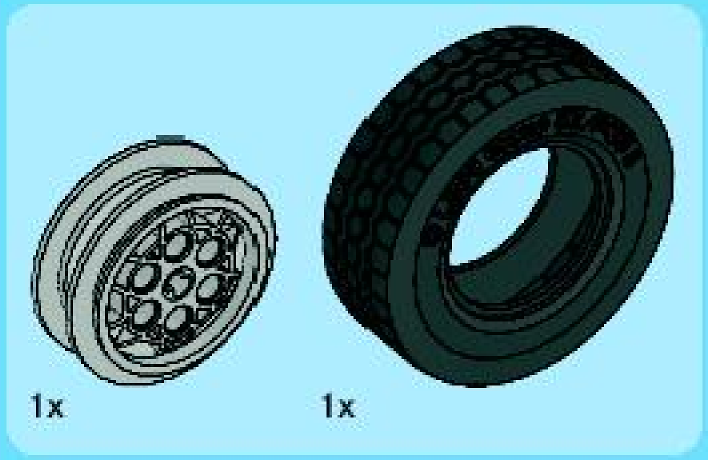

3

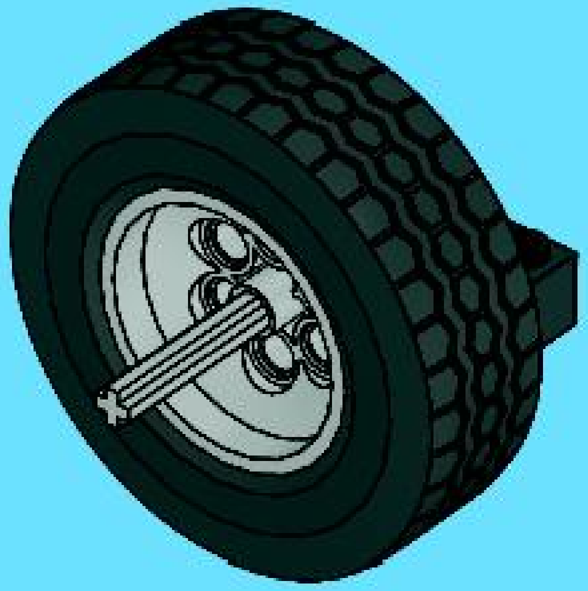

4

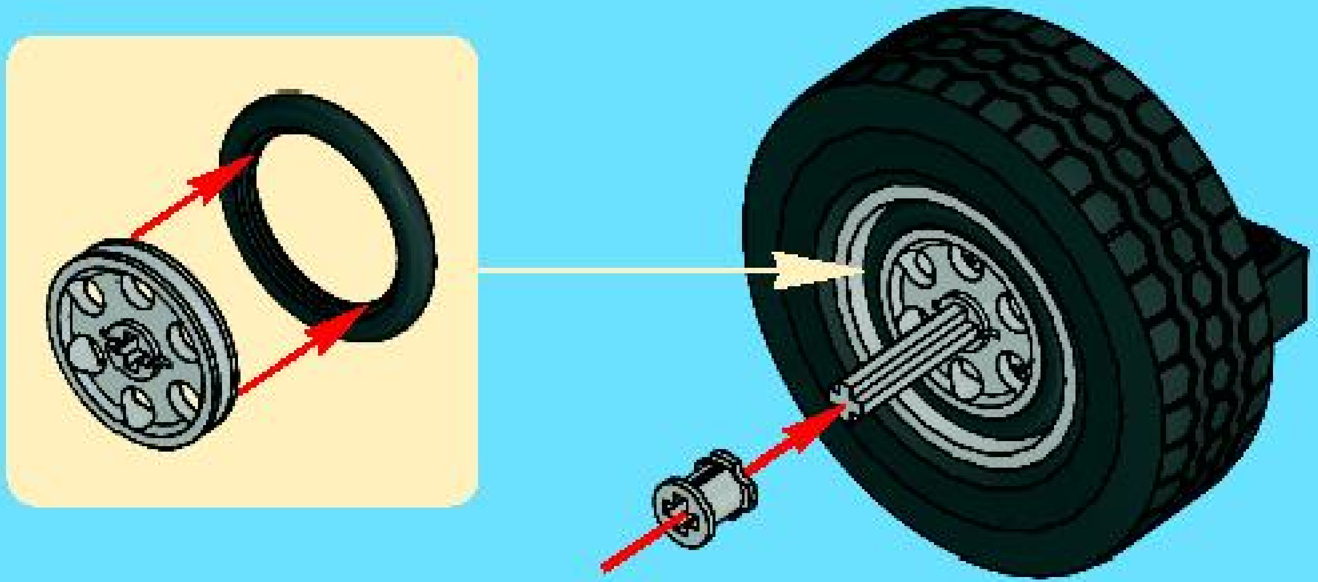

5

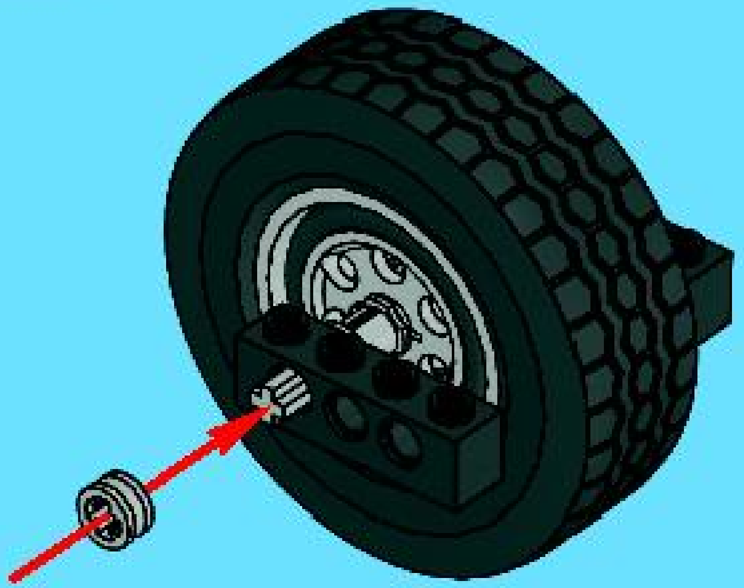

21

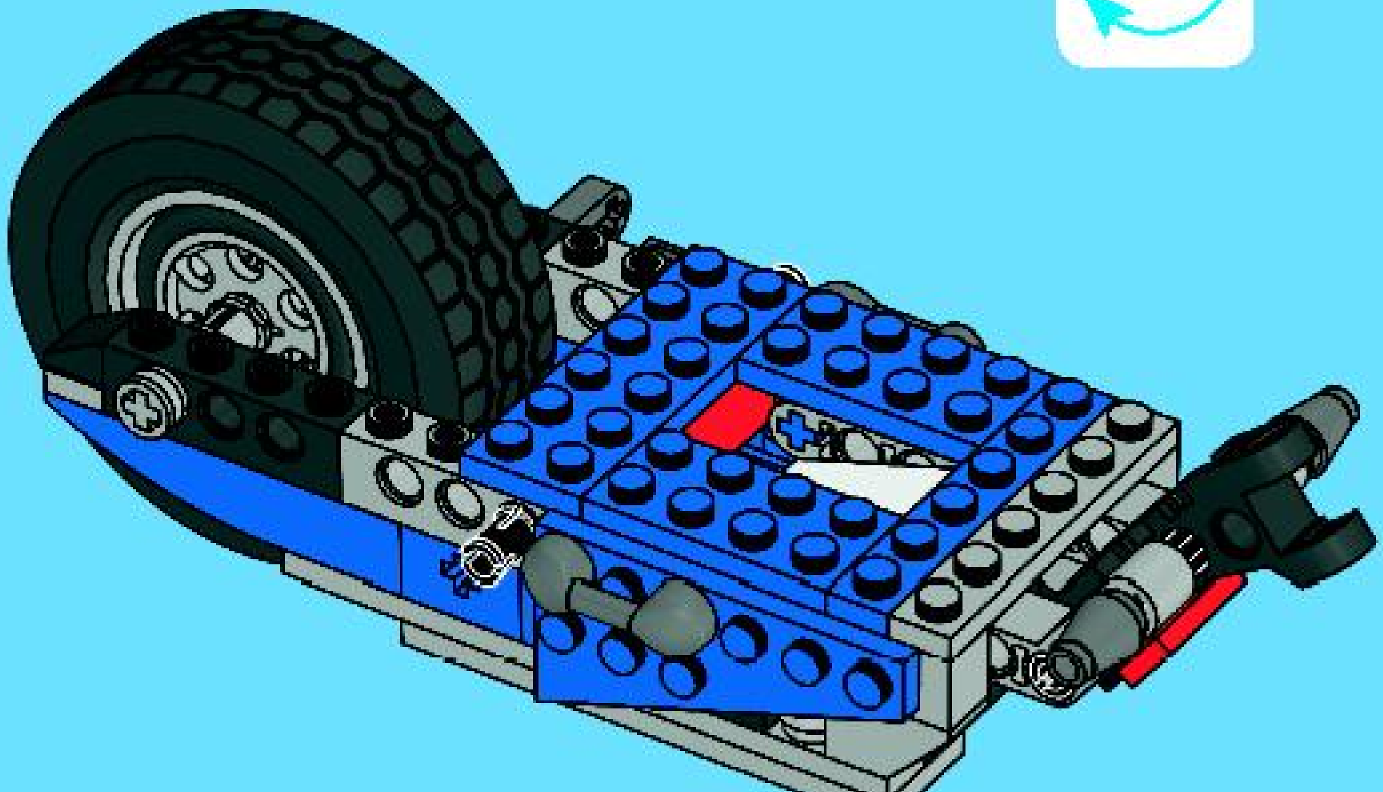

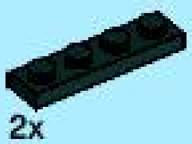

22

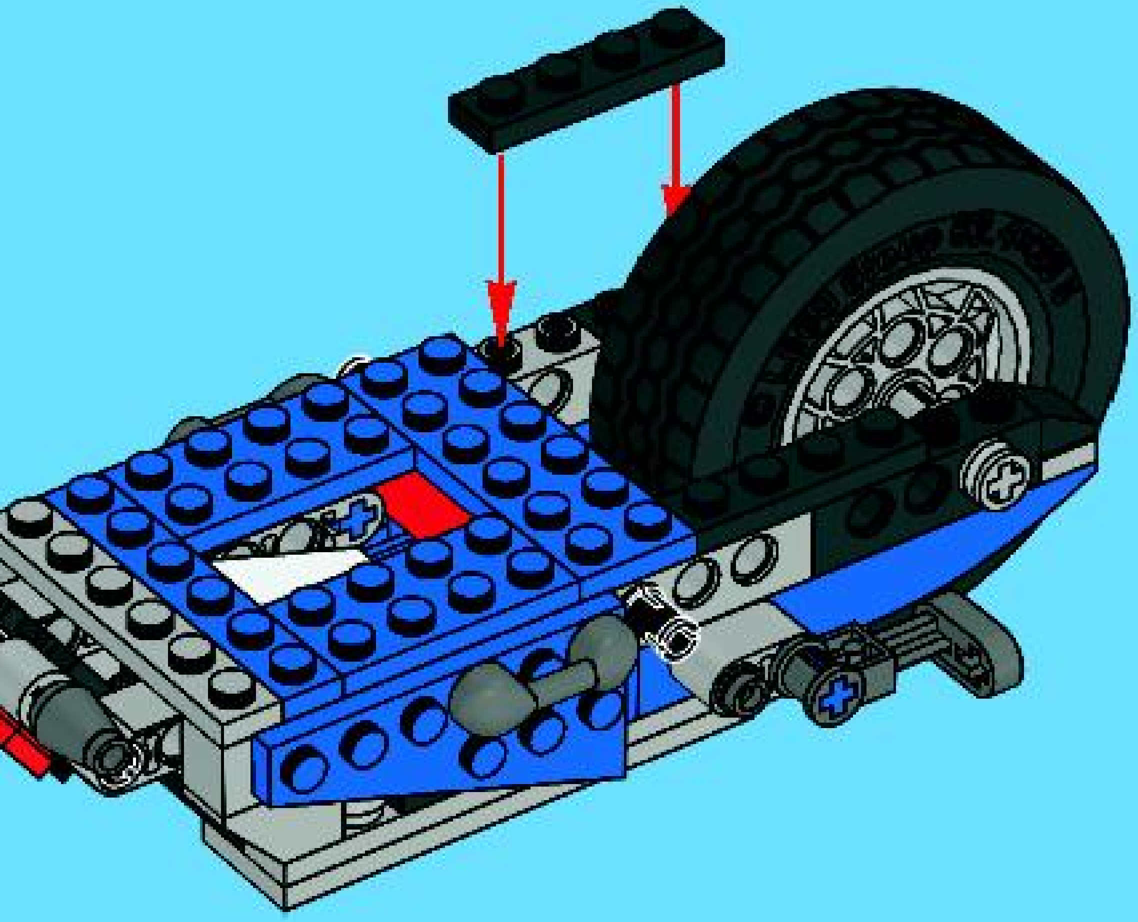

23

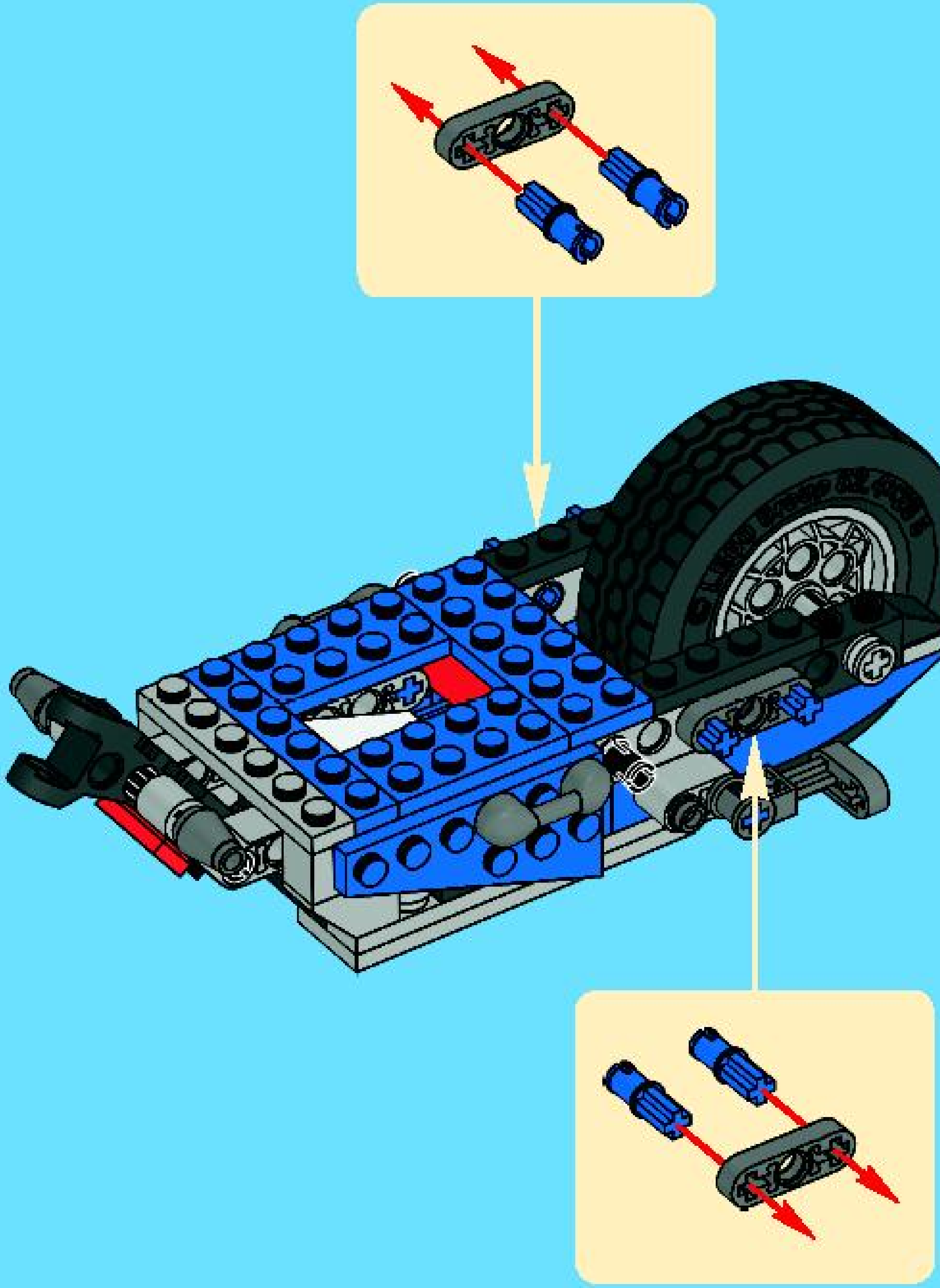

24

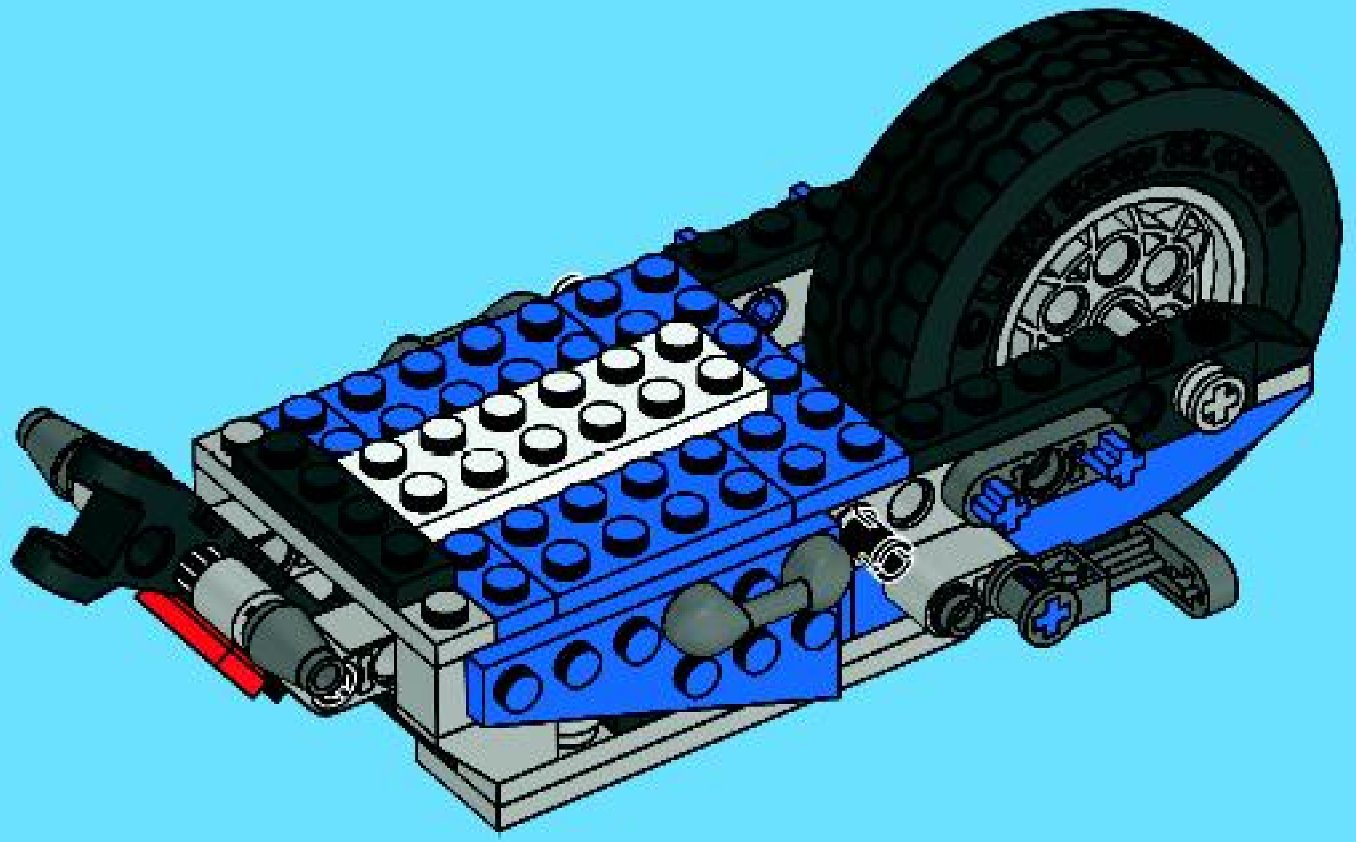

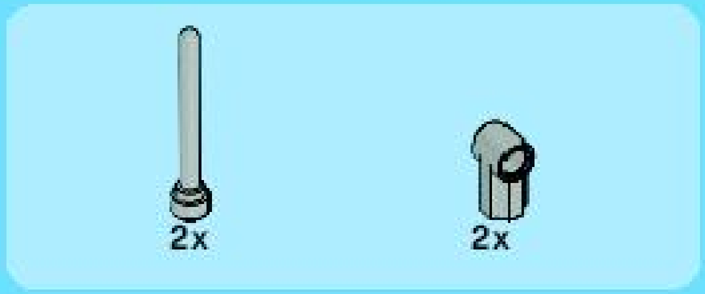

25

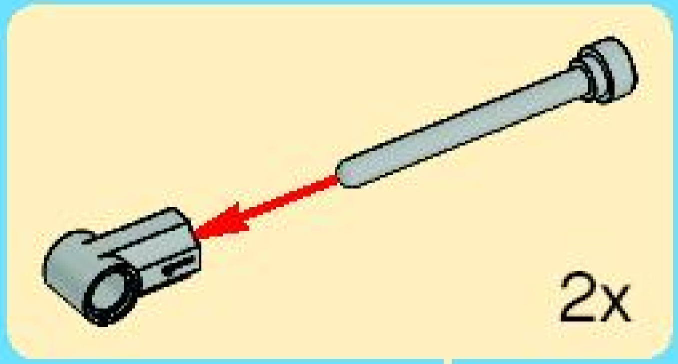

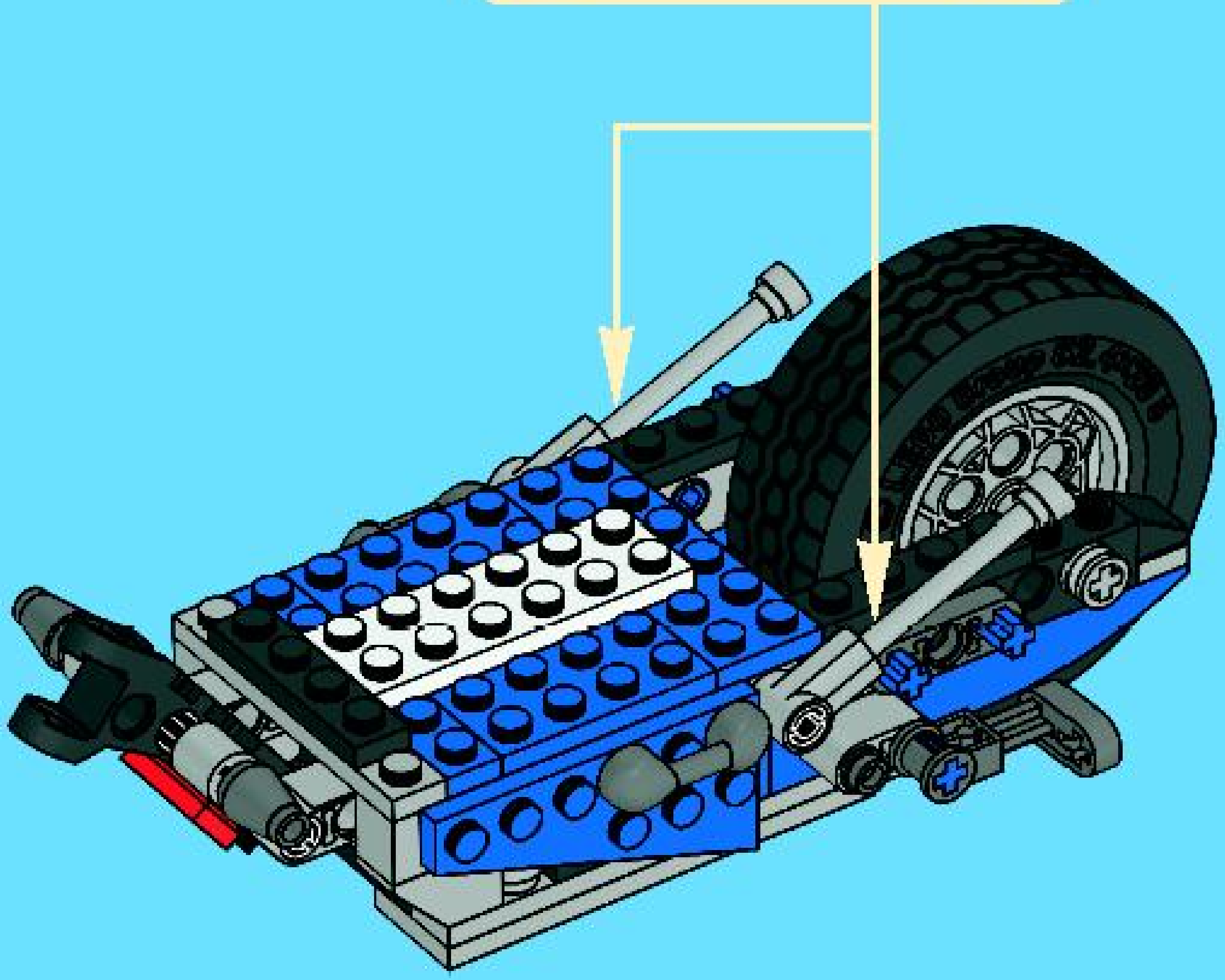

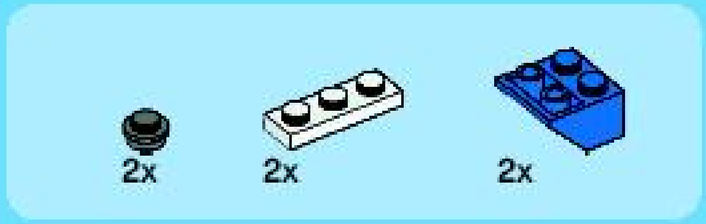

26

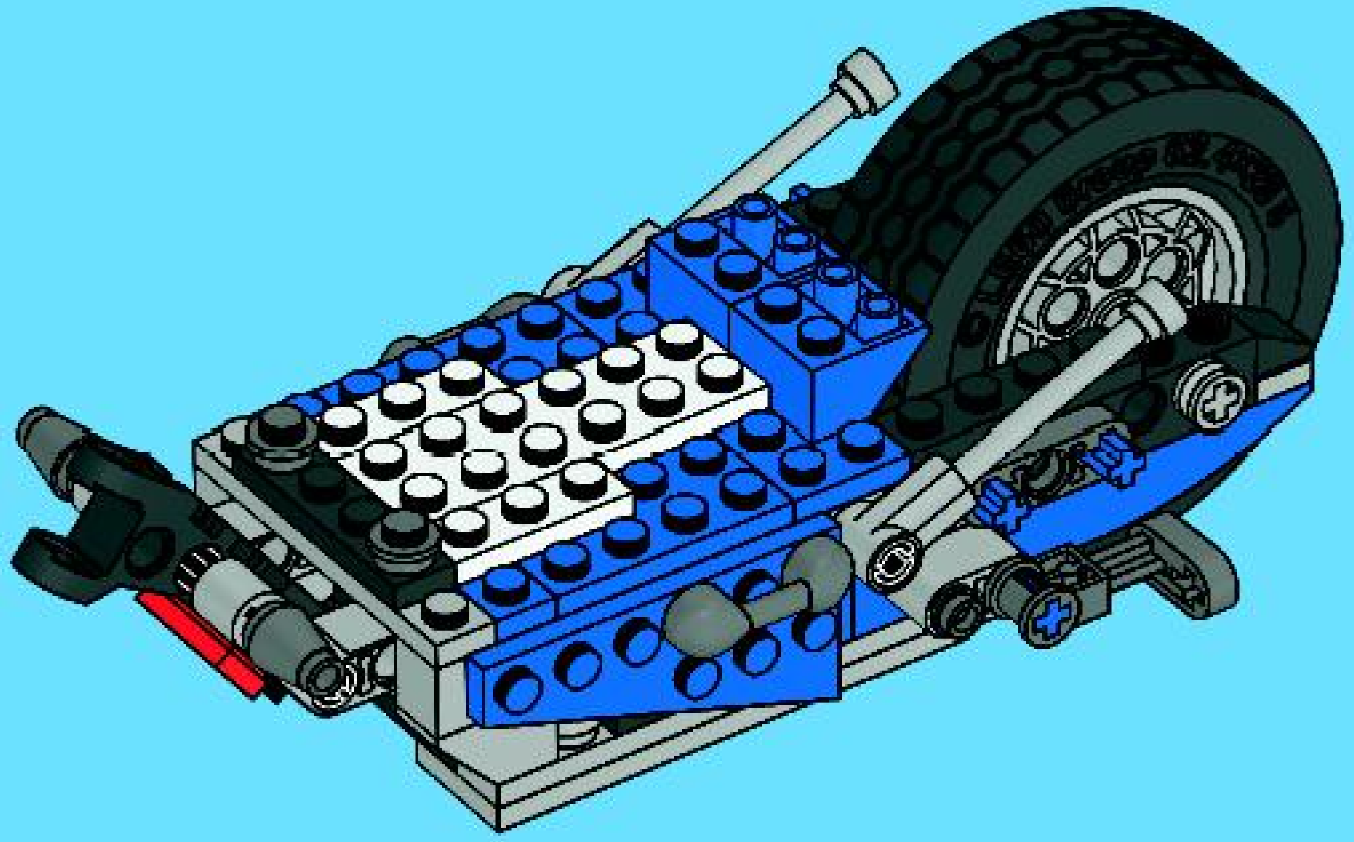

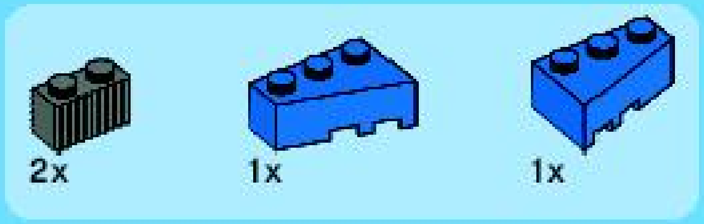

27

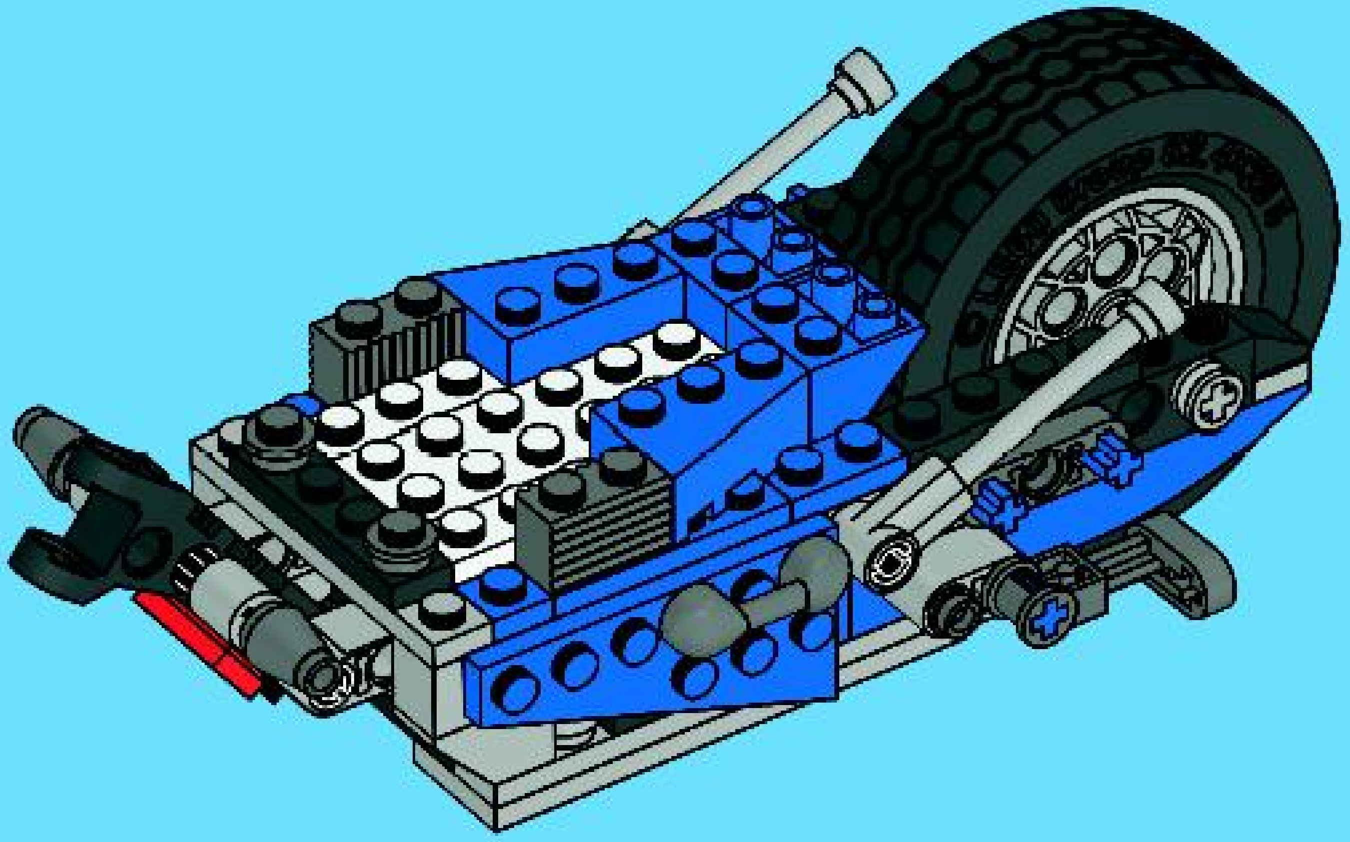

28

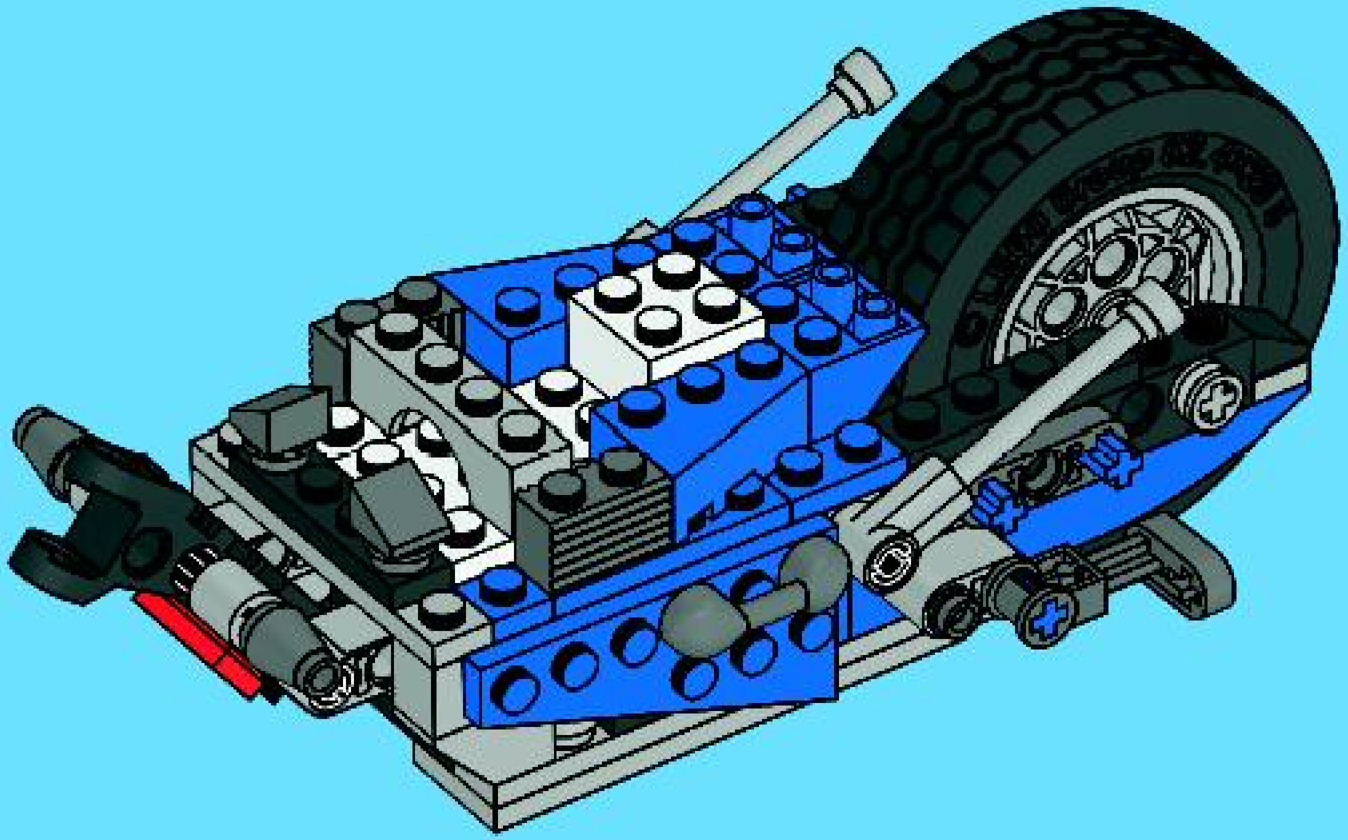

29

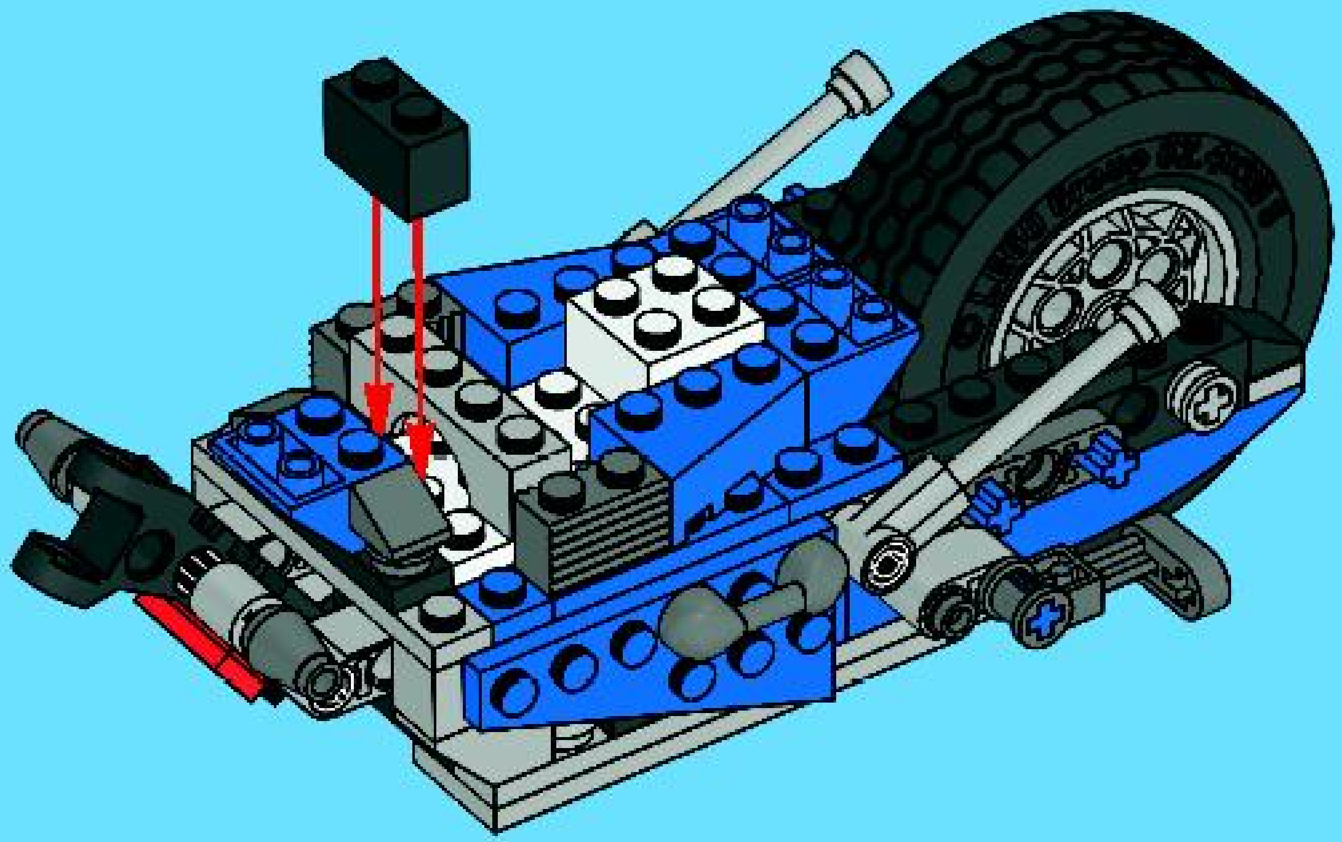

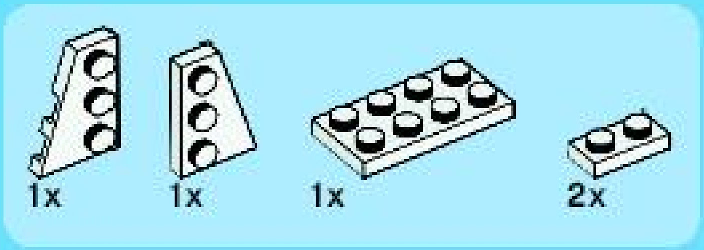

30

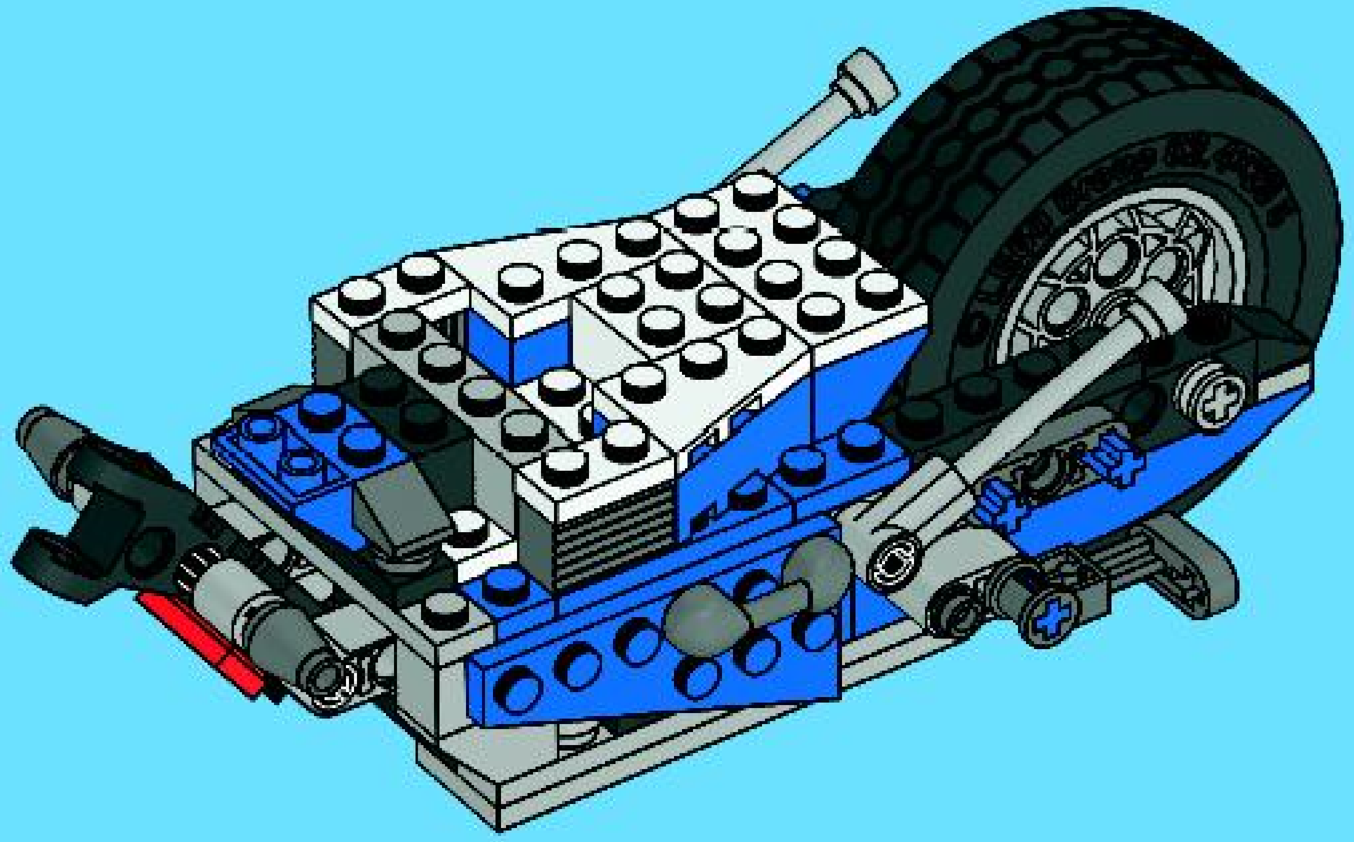

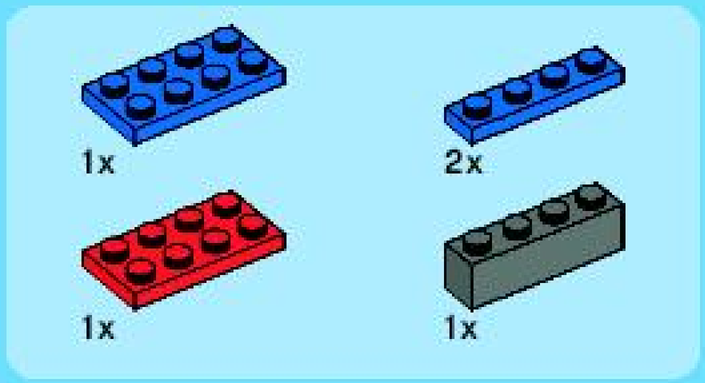

31

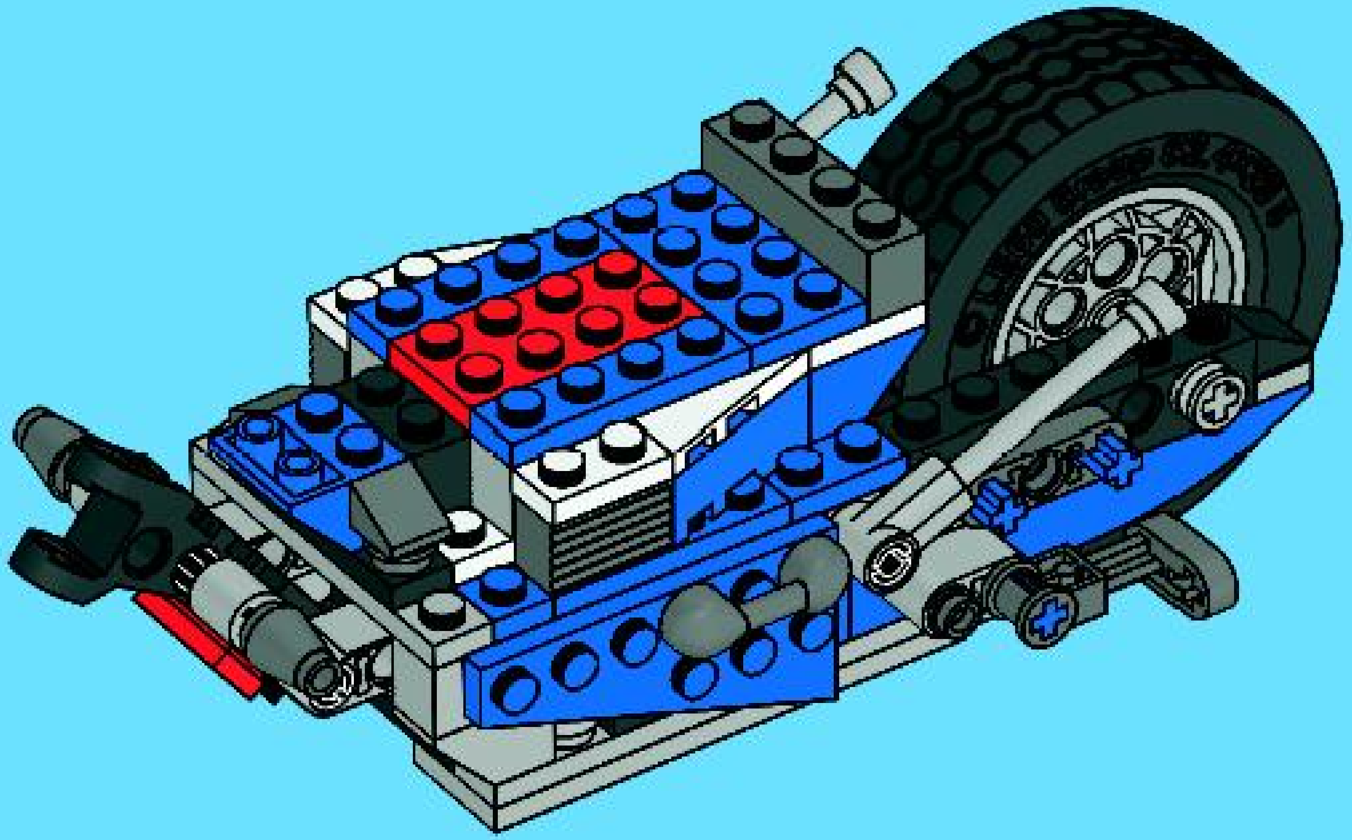

32

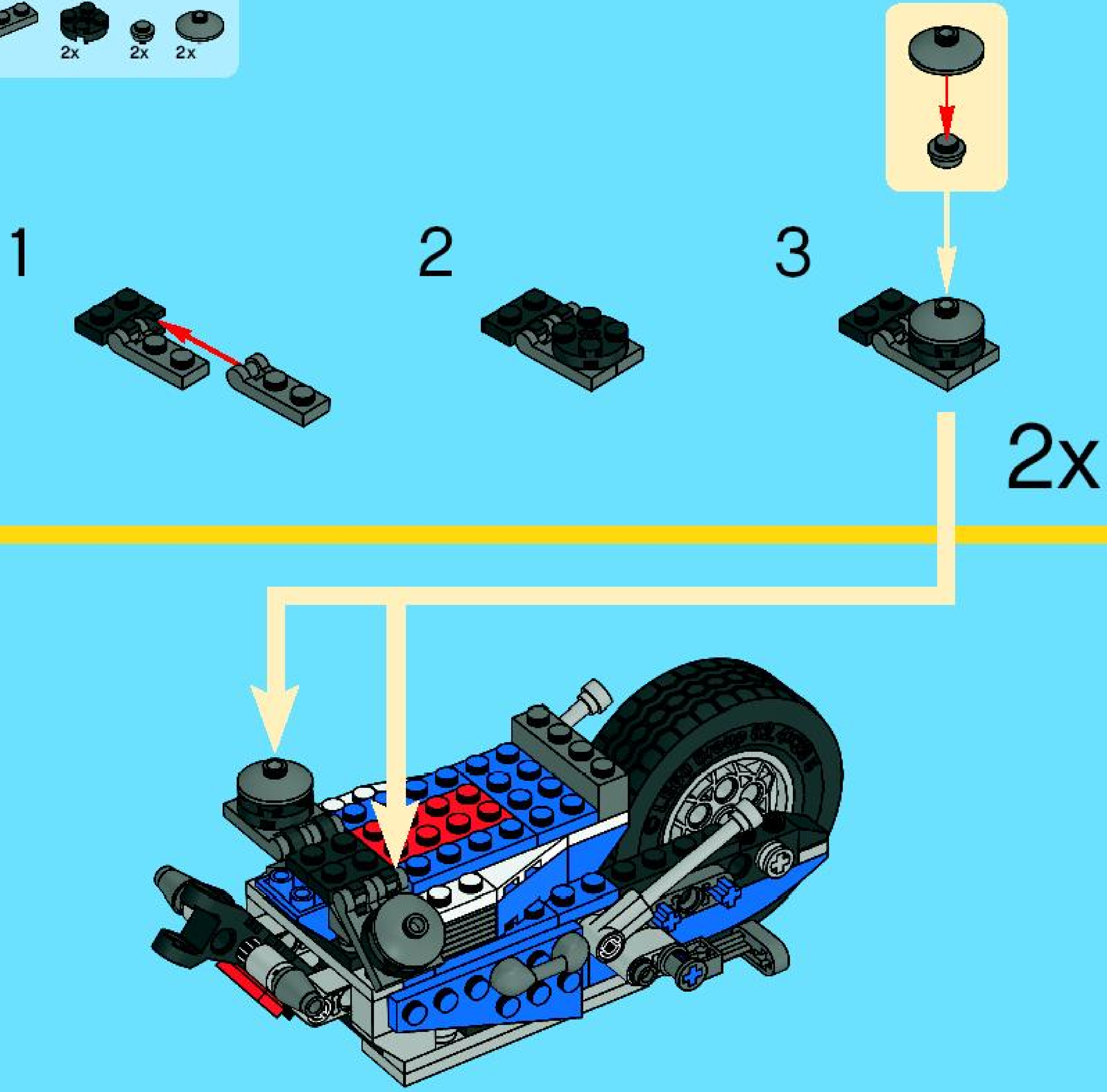

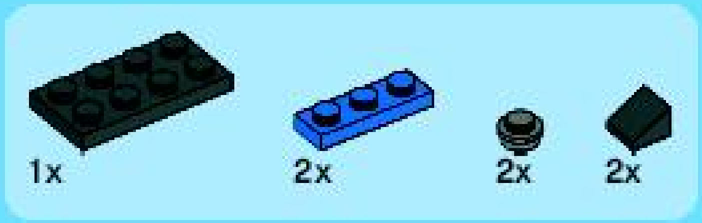

33

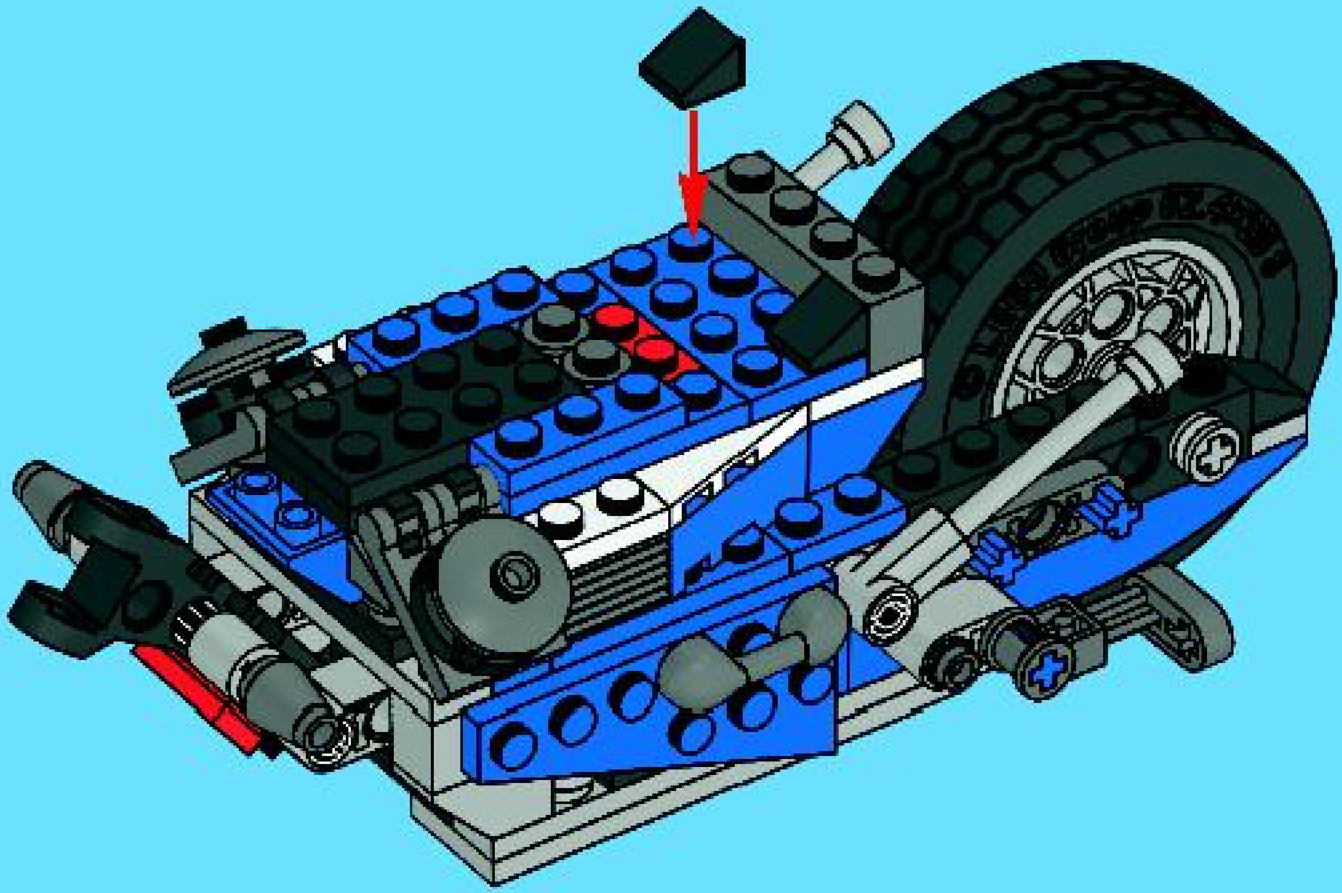

34

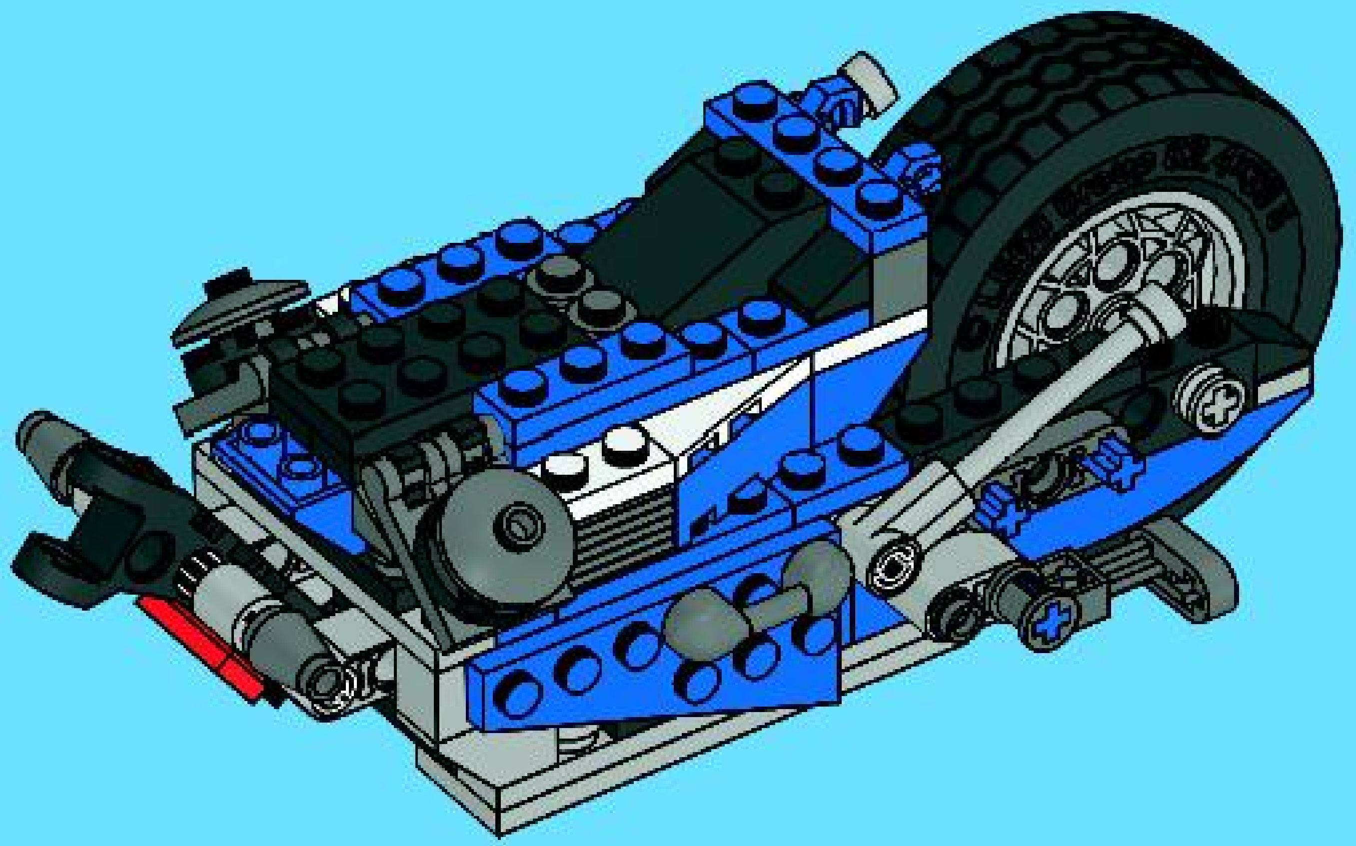

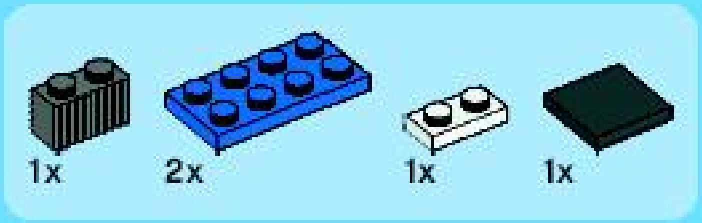

35

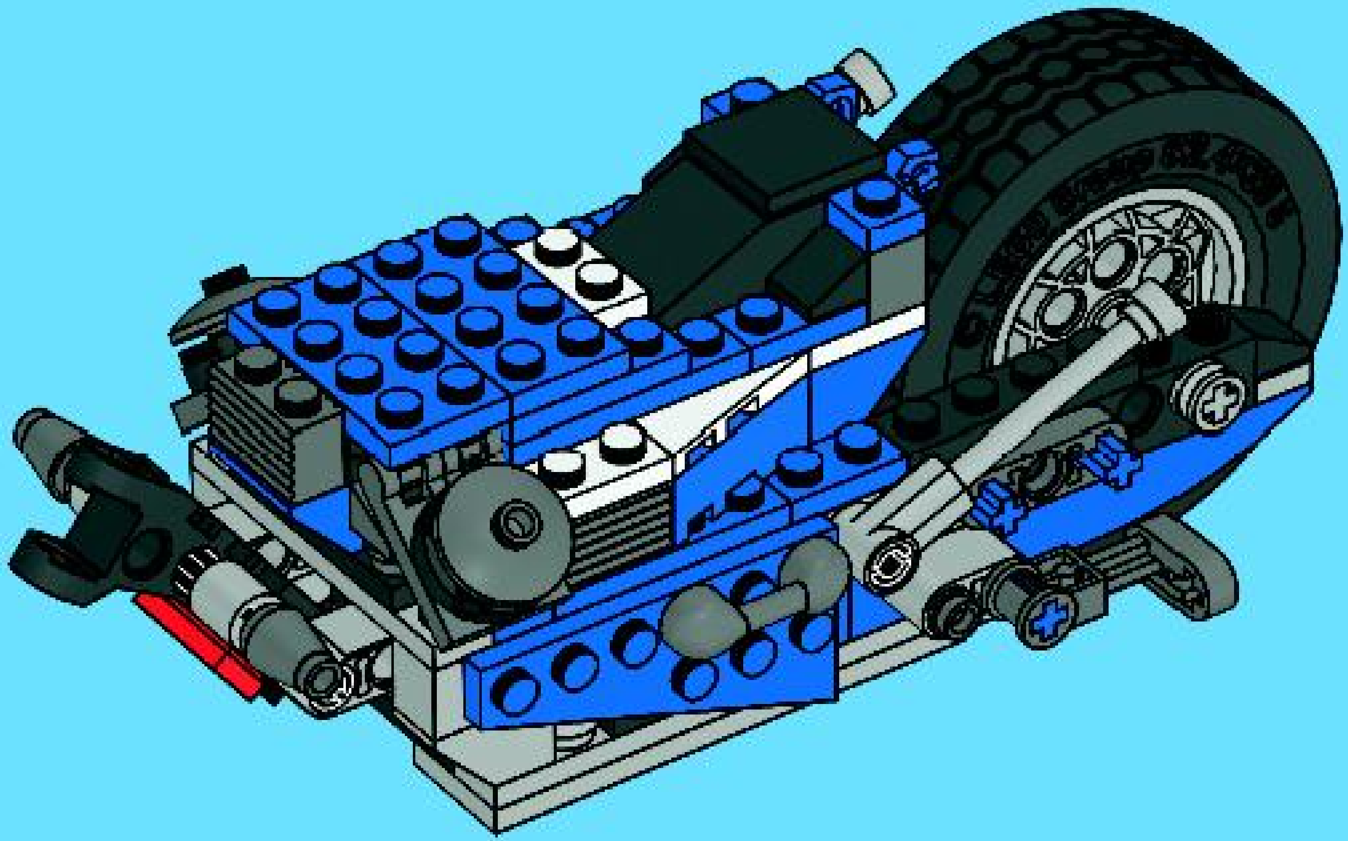

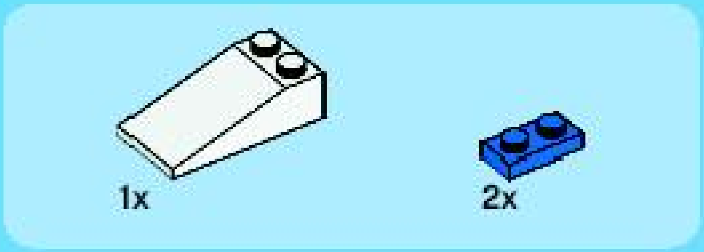

36

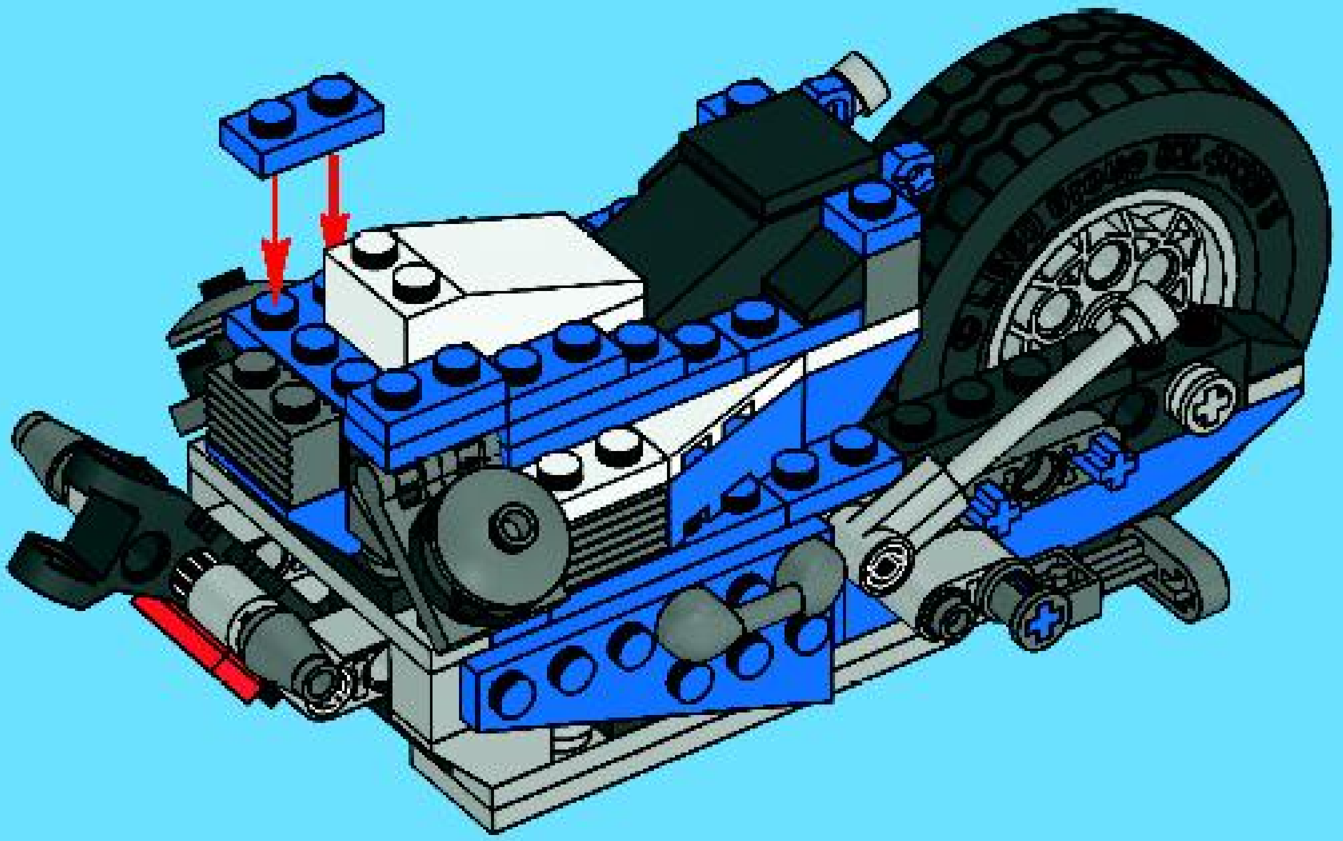

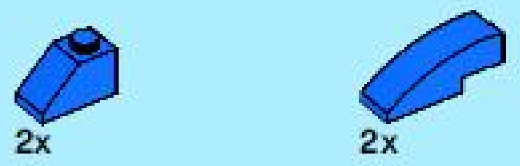

37

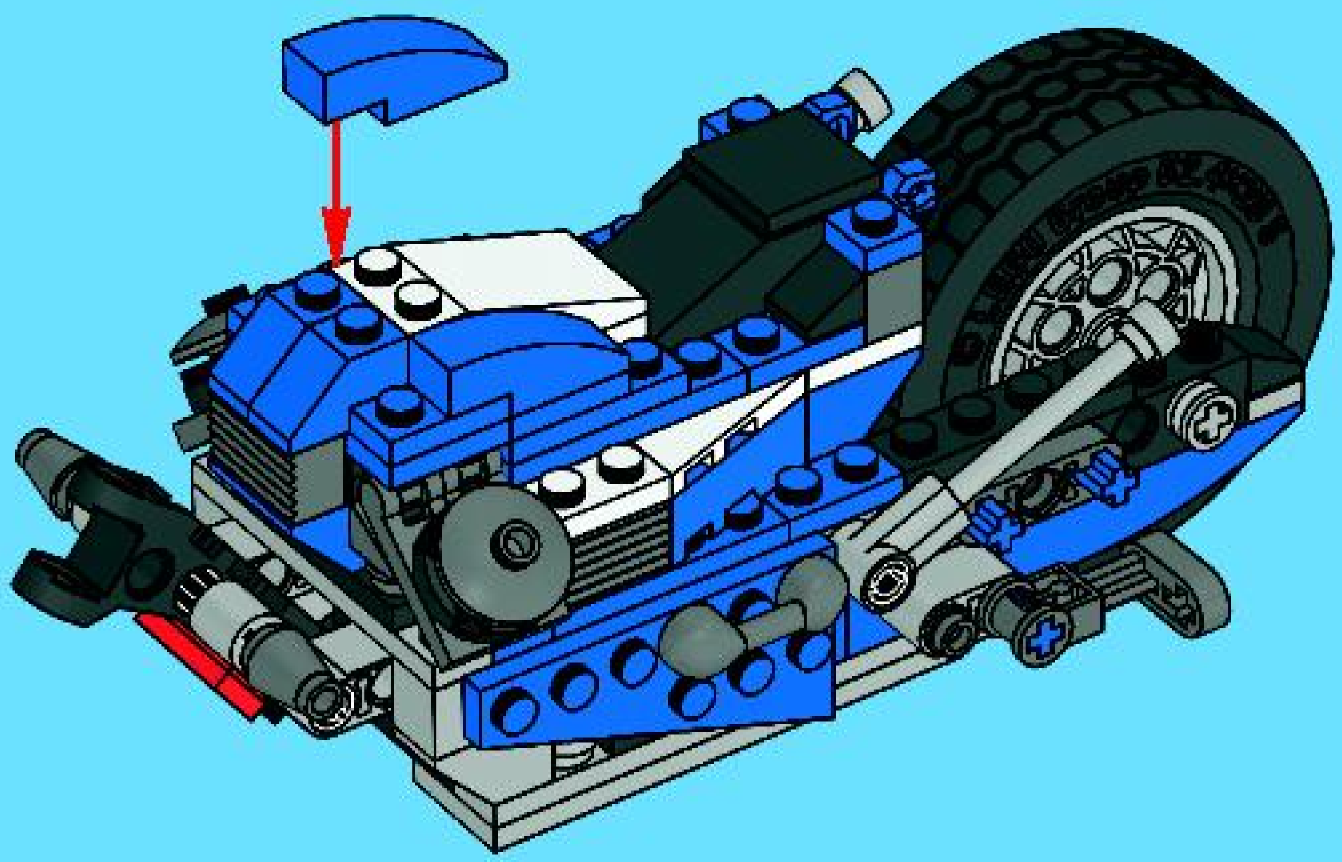

38

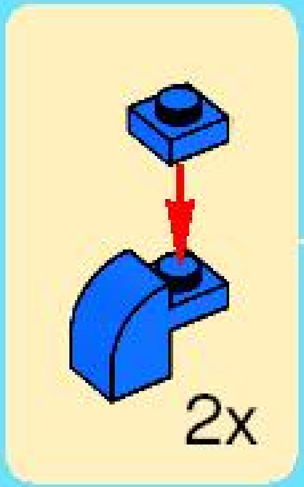

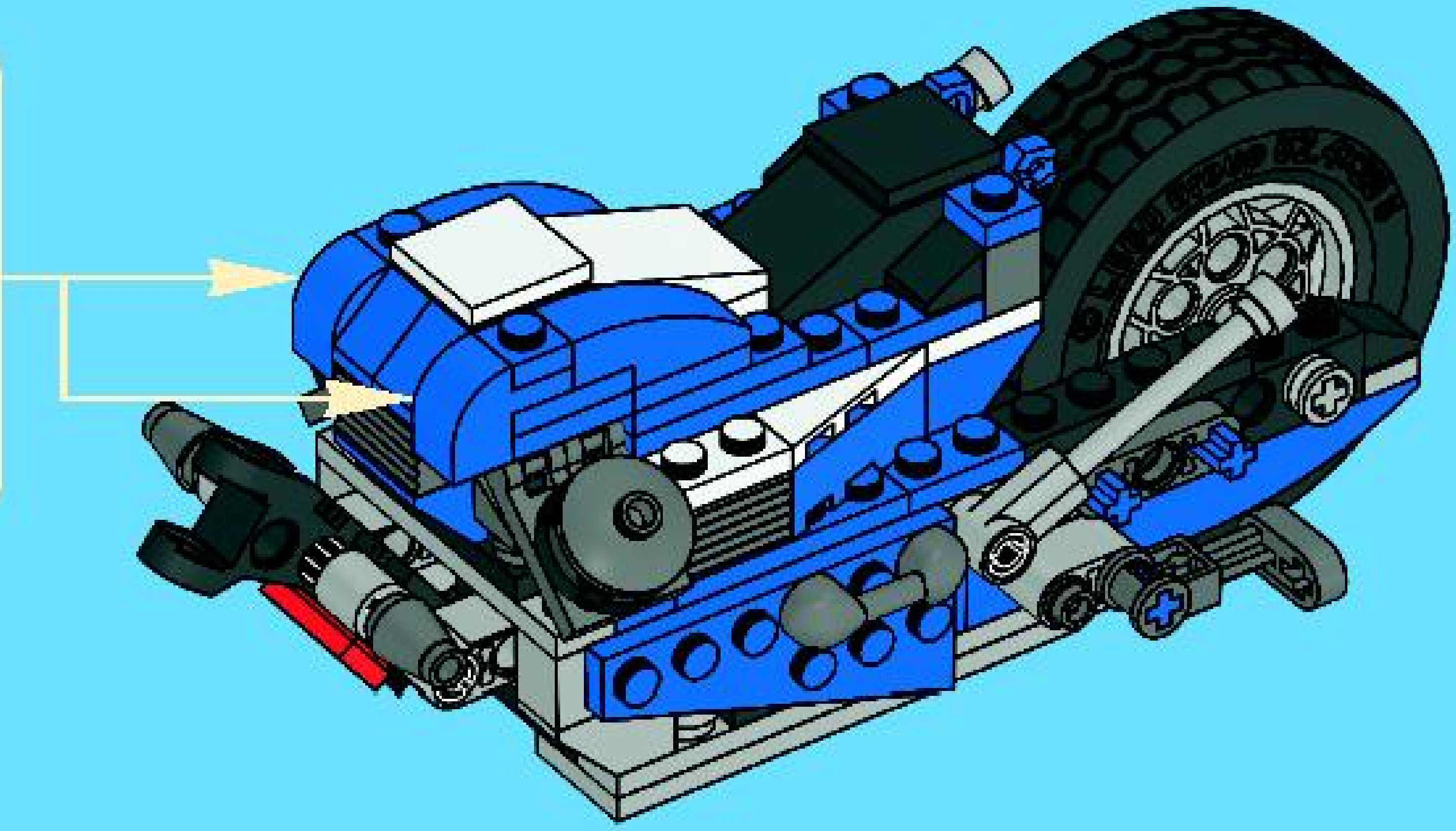

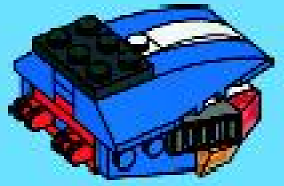

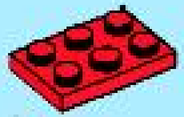

1

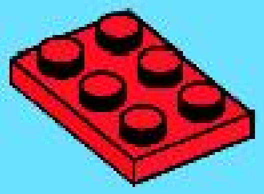

2

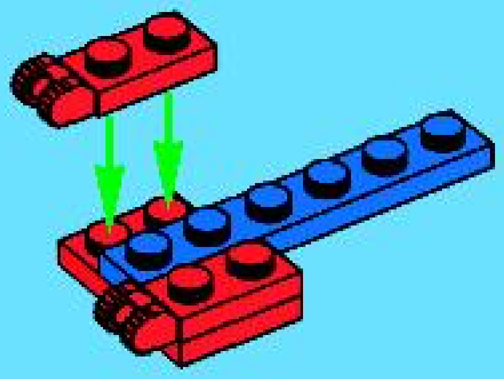

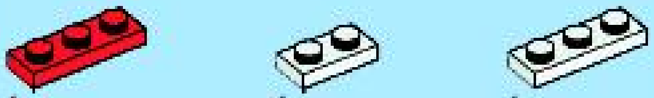

3

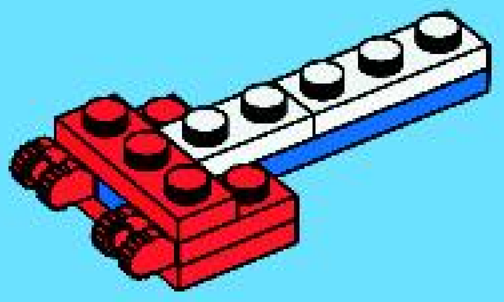

4

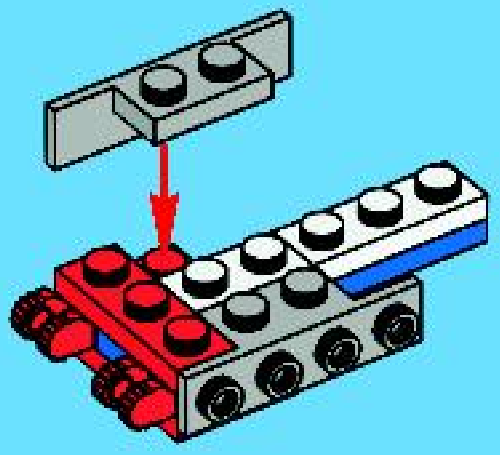

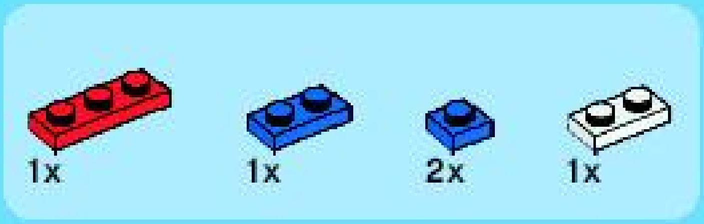

5

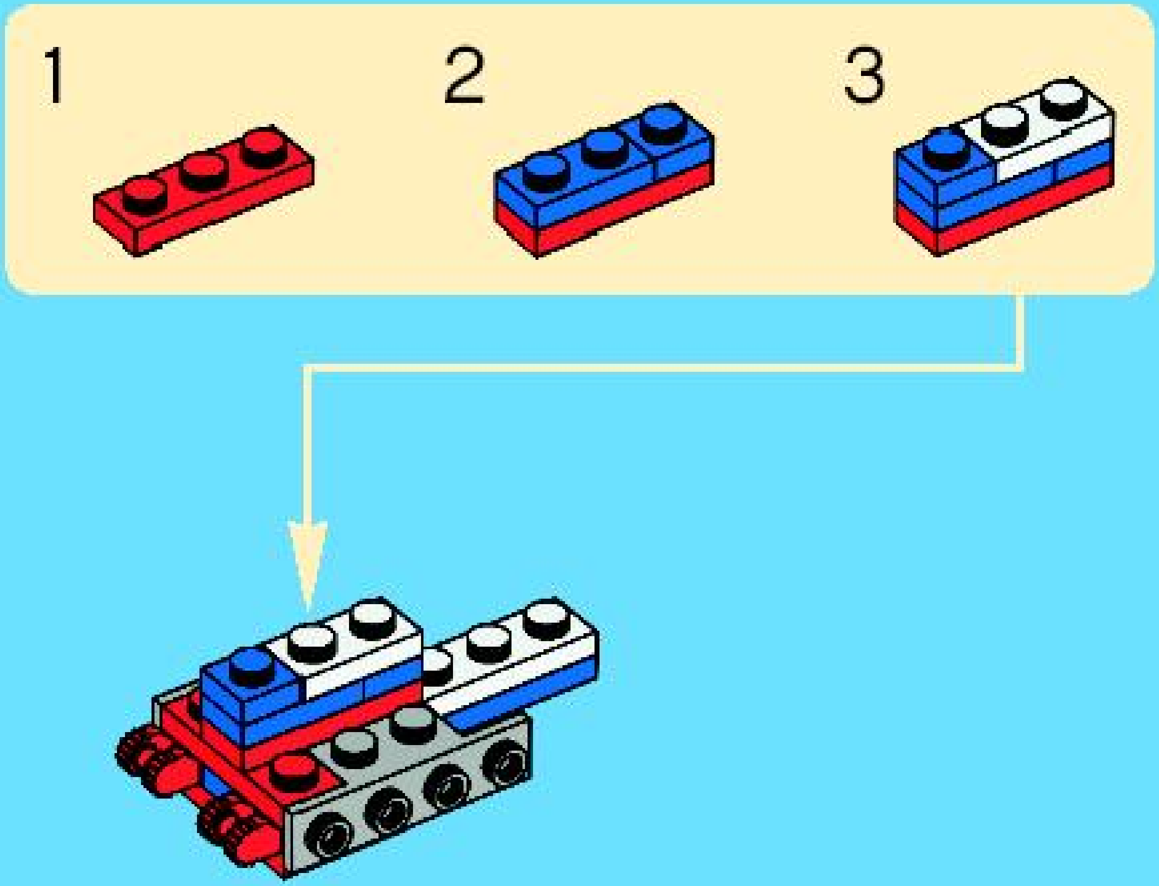

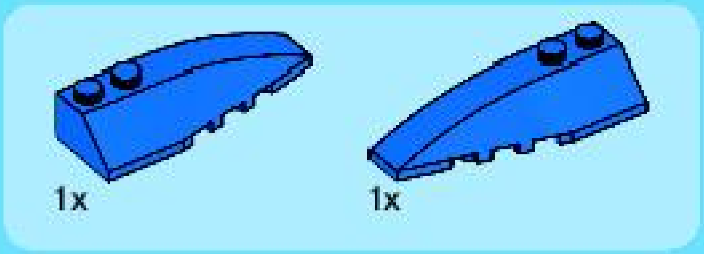

6

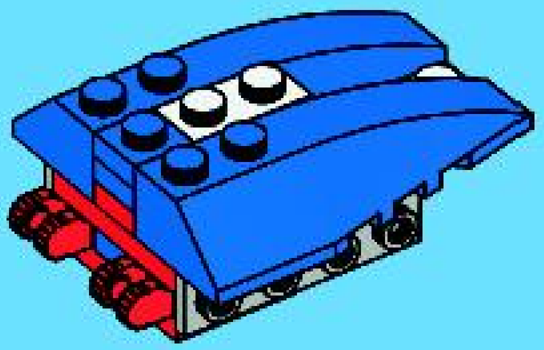

7

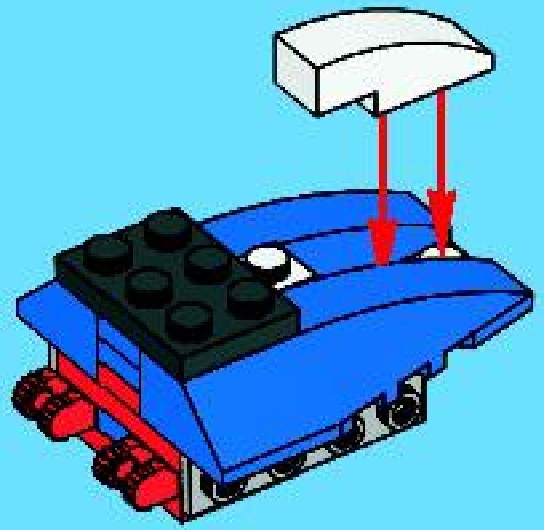

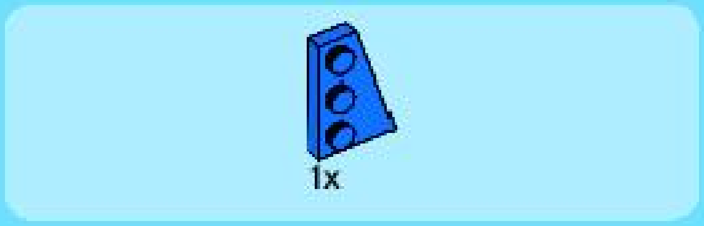

8

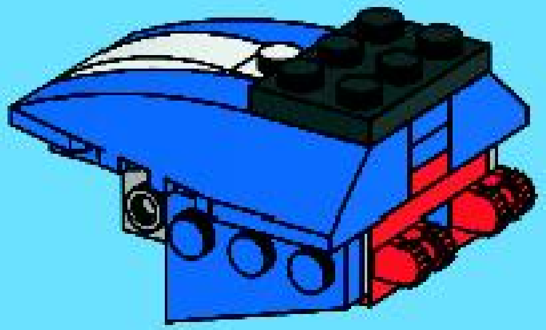

9

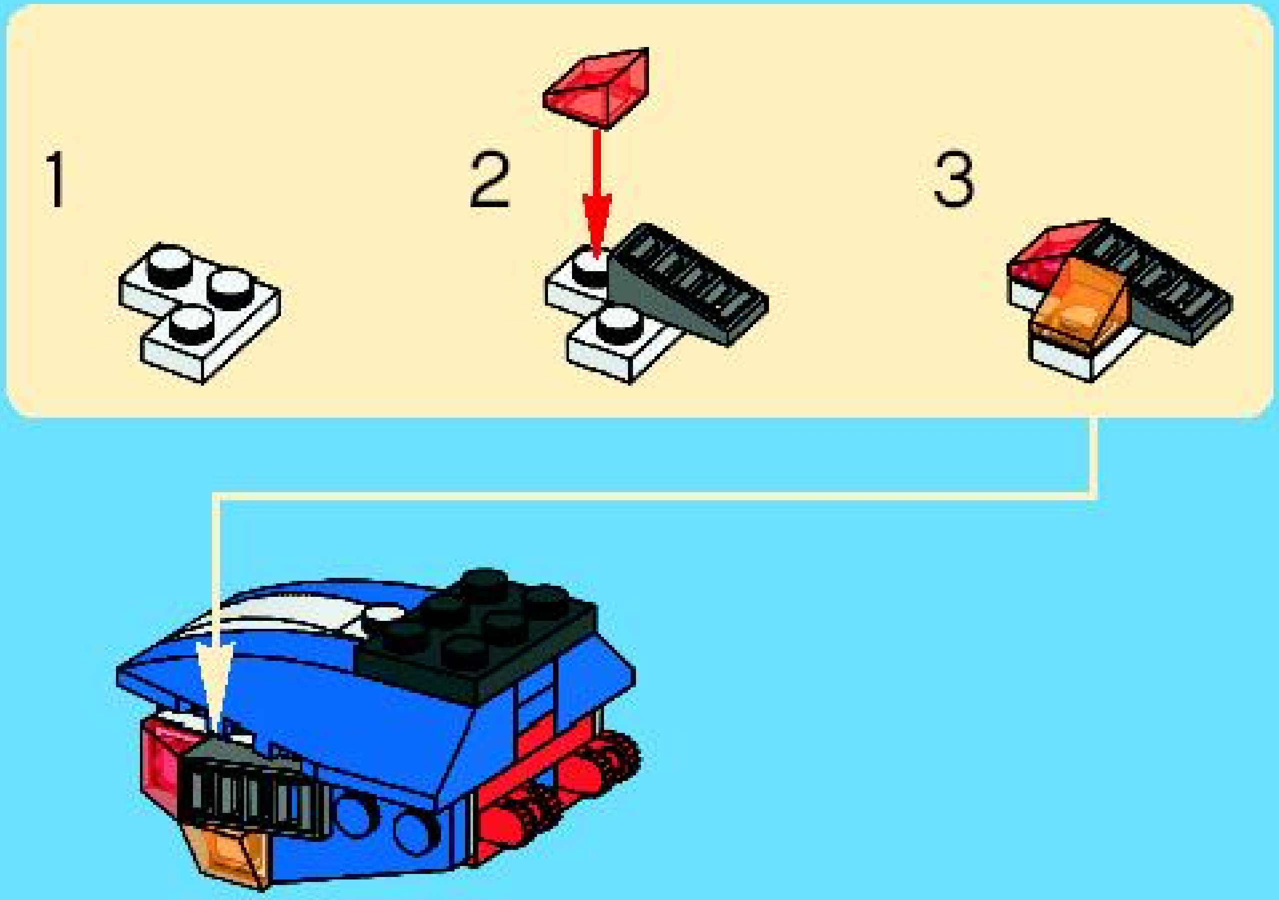

10

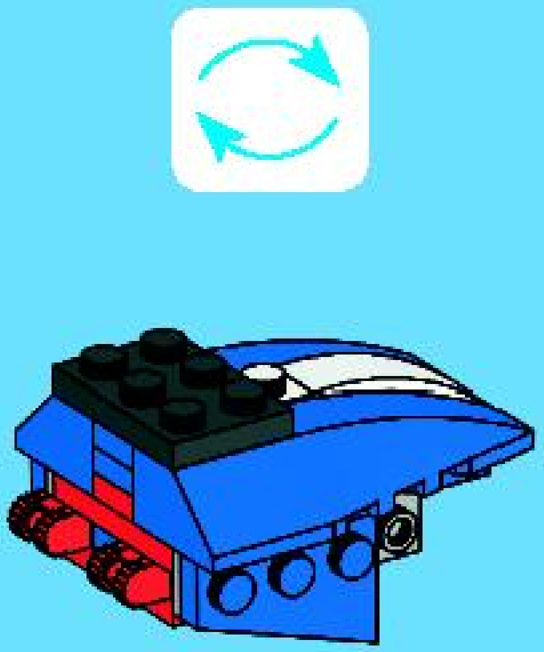

11

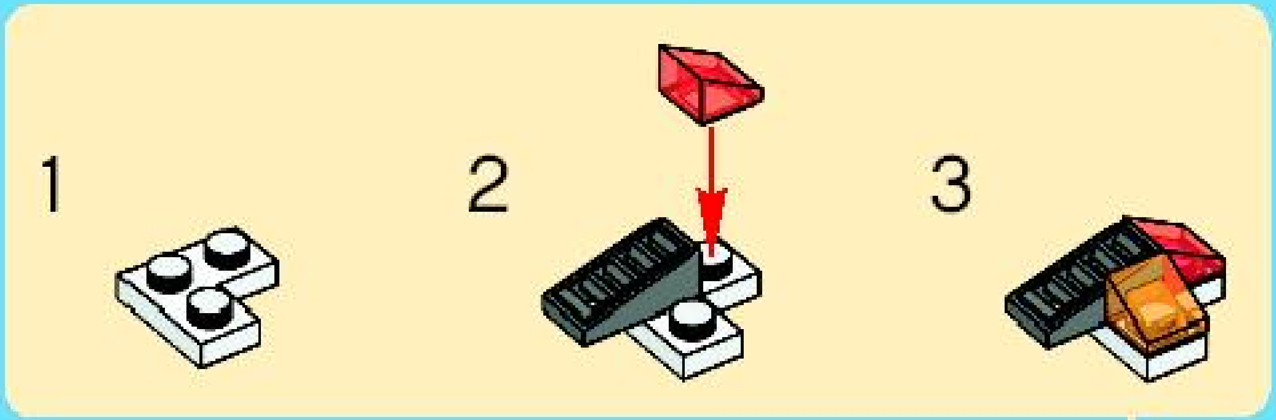

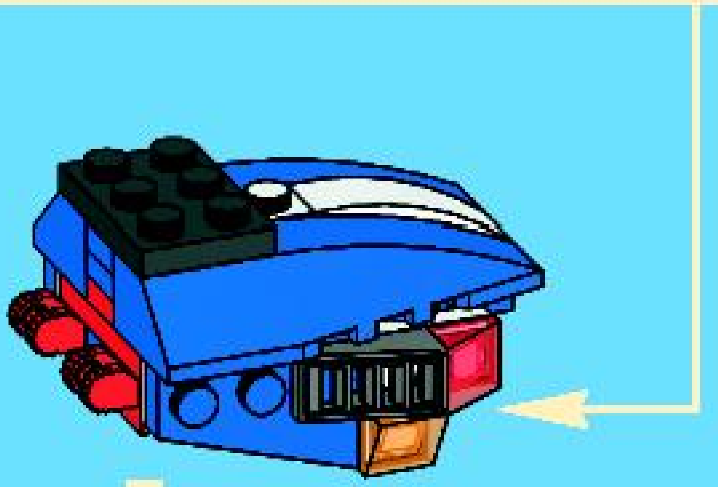

39

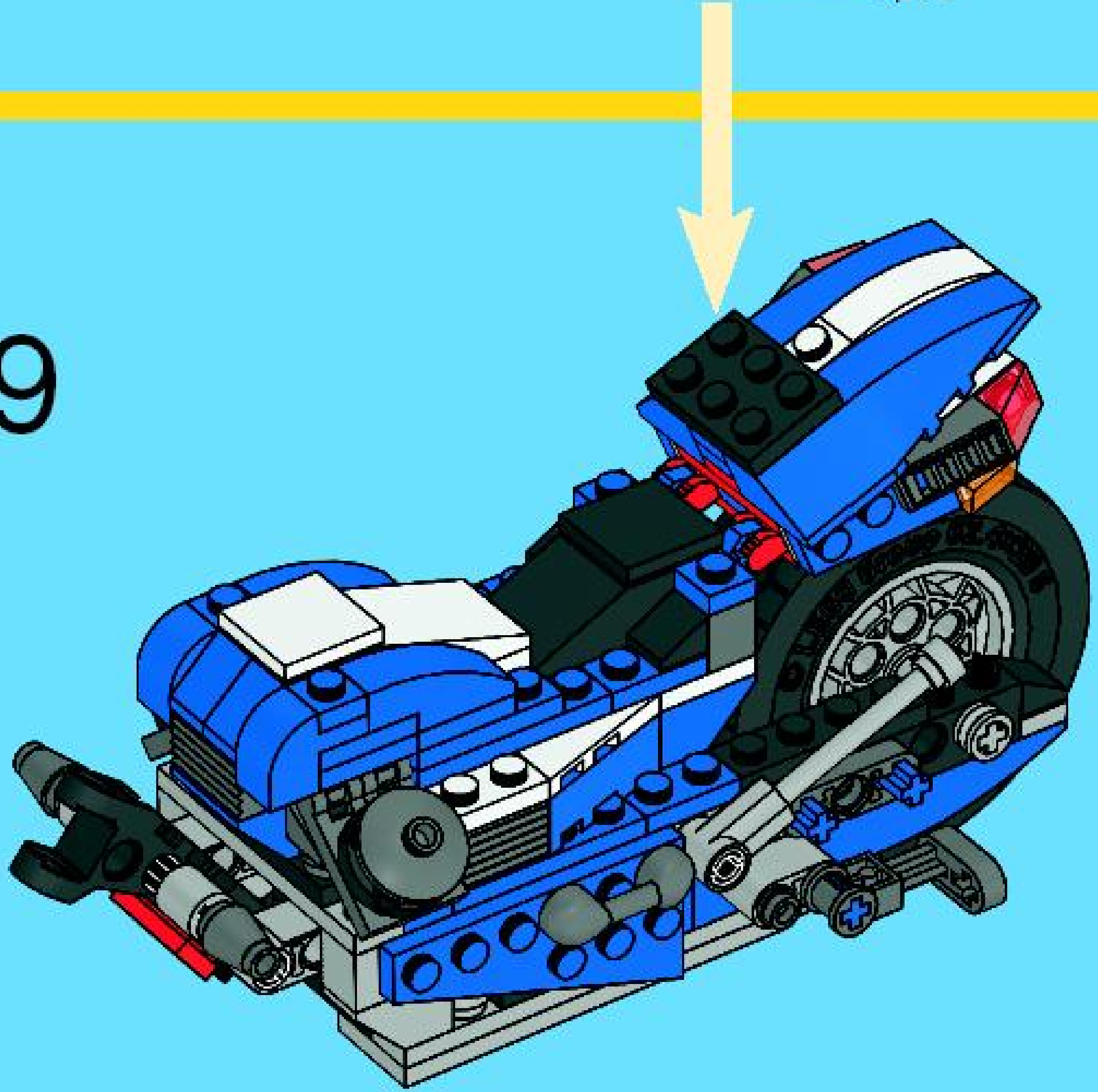

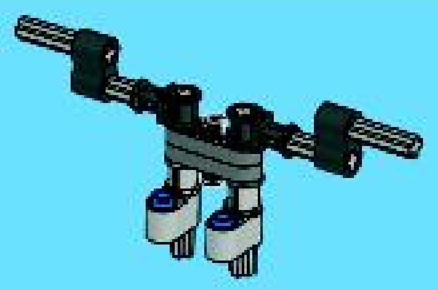

1

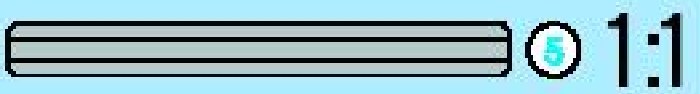

2

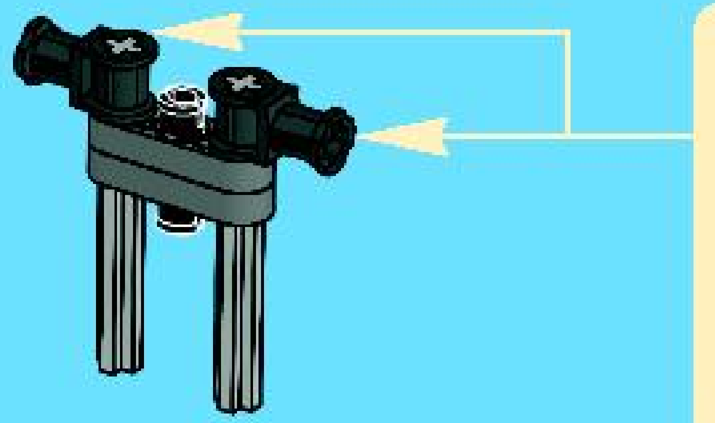

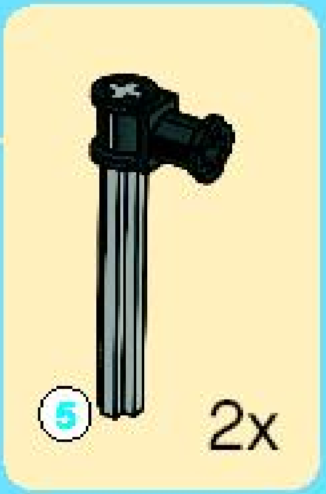

3

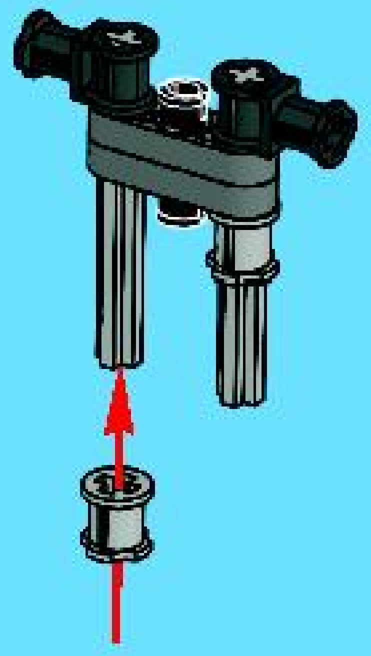

4

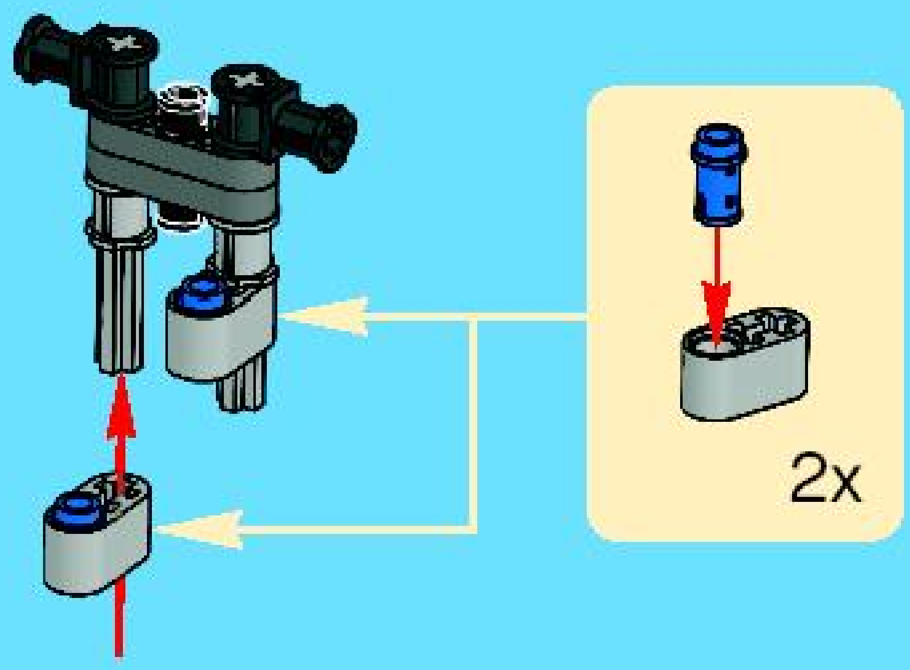

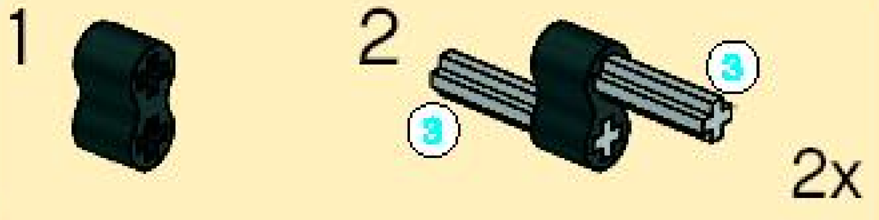

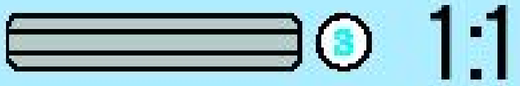

5

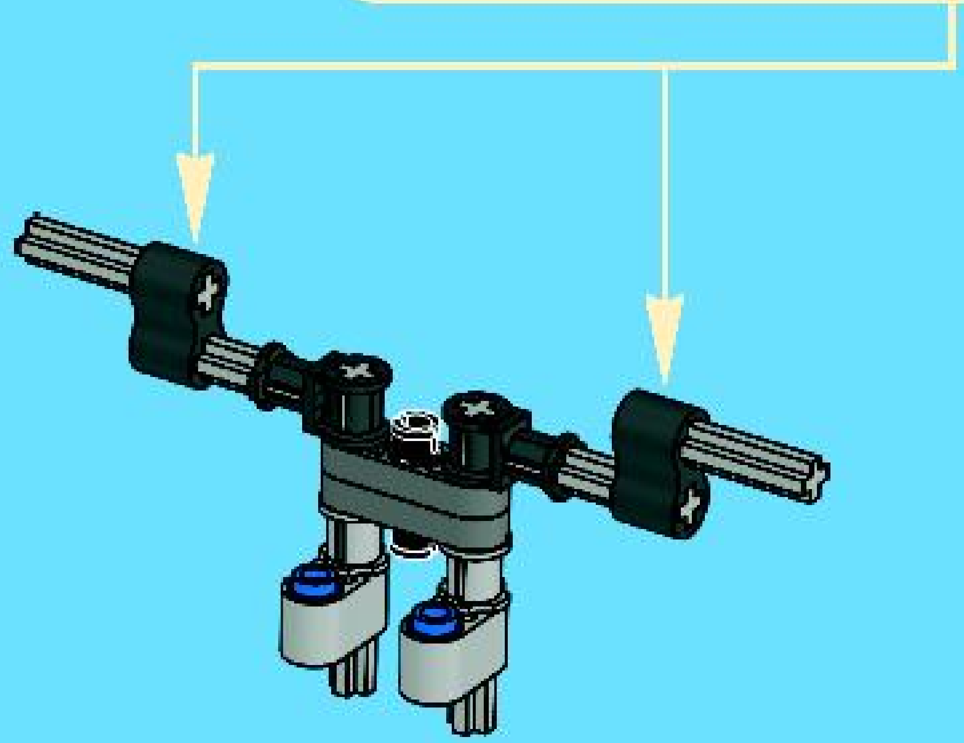

40

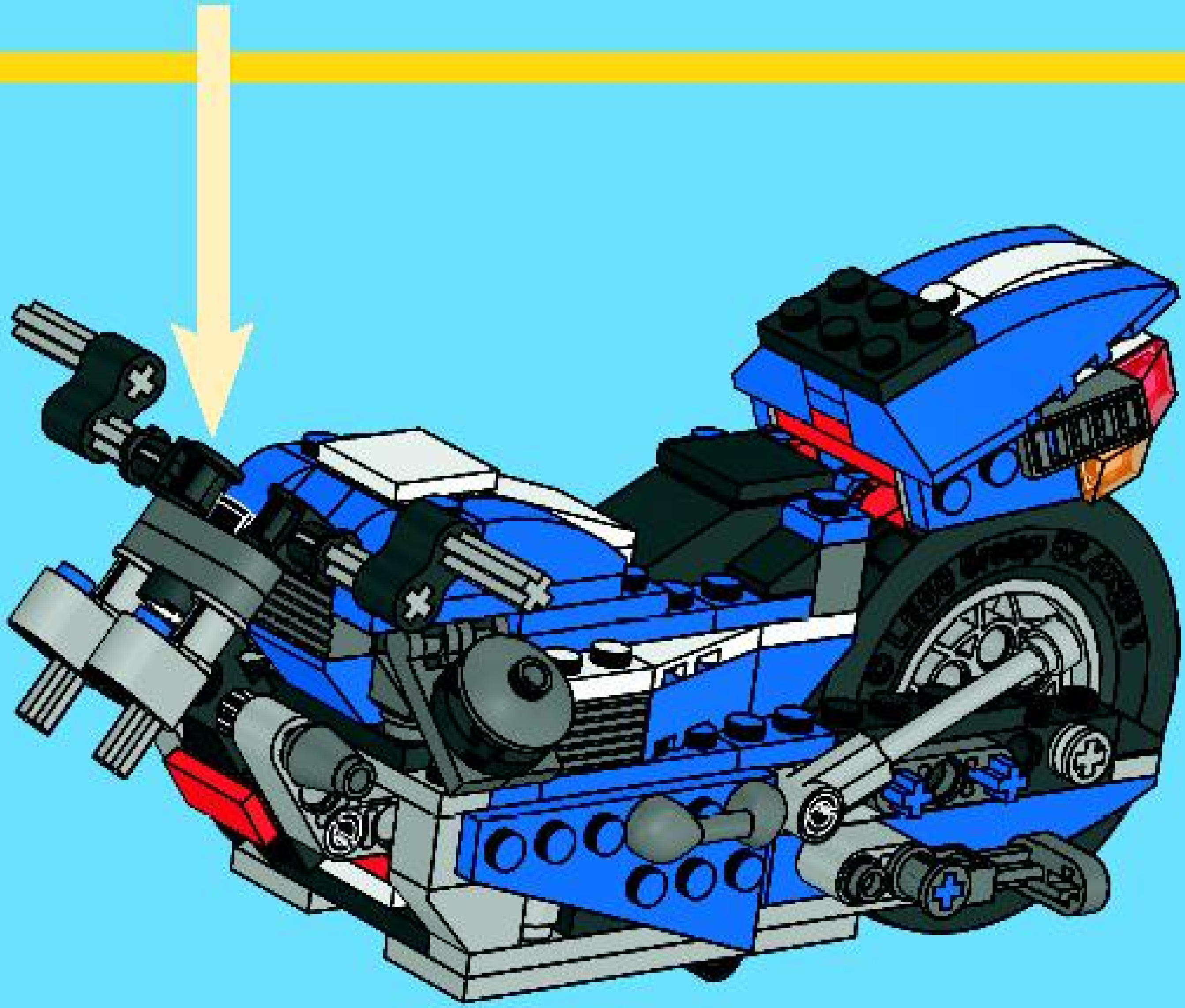

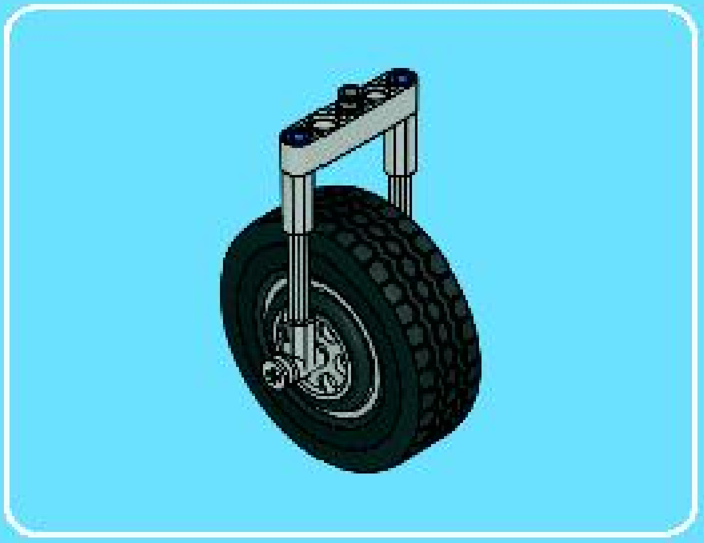

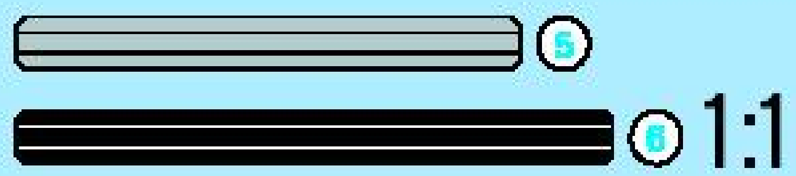

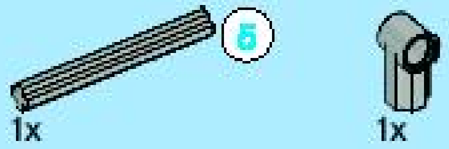

1

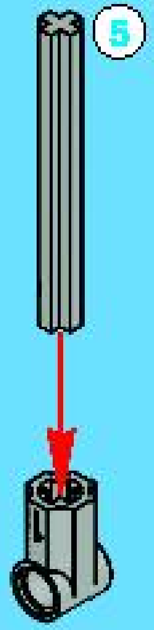

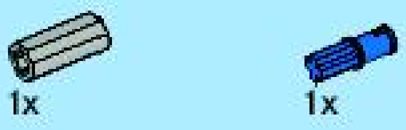

2

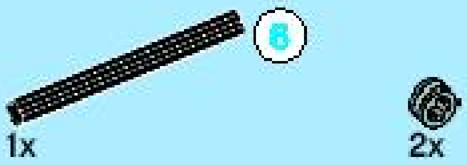

3

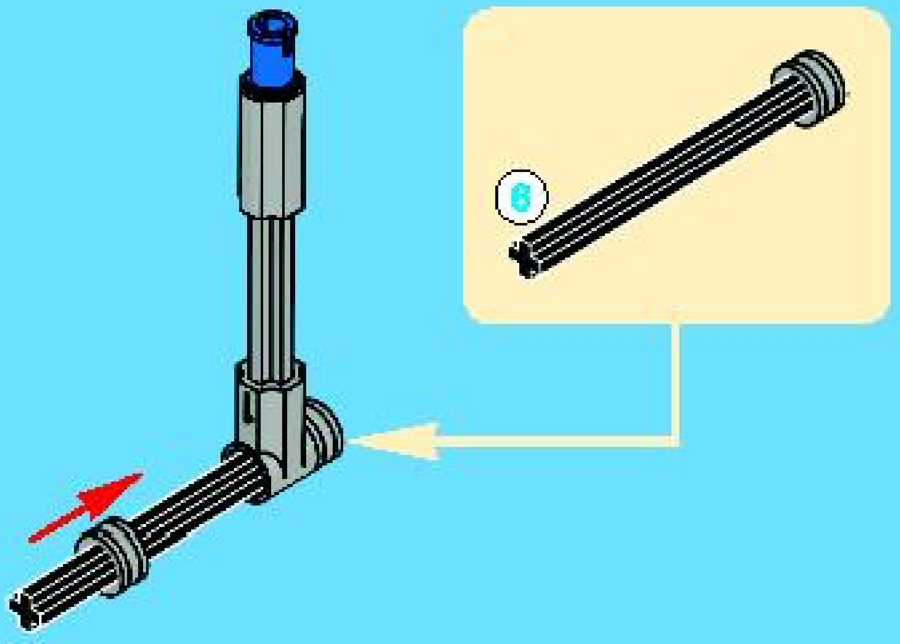

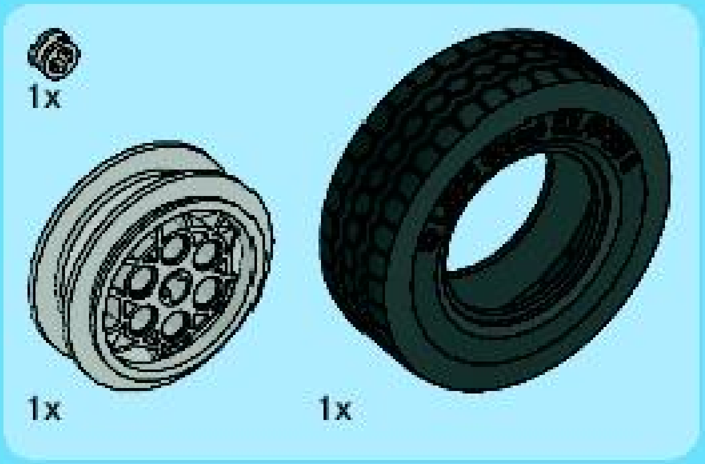

4

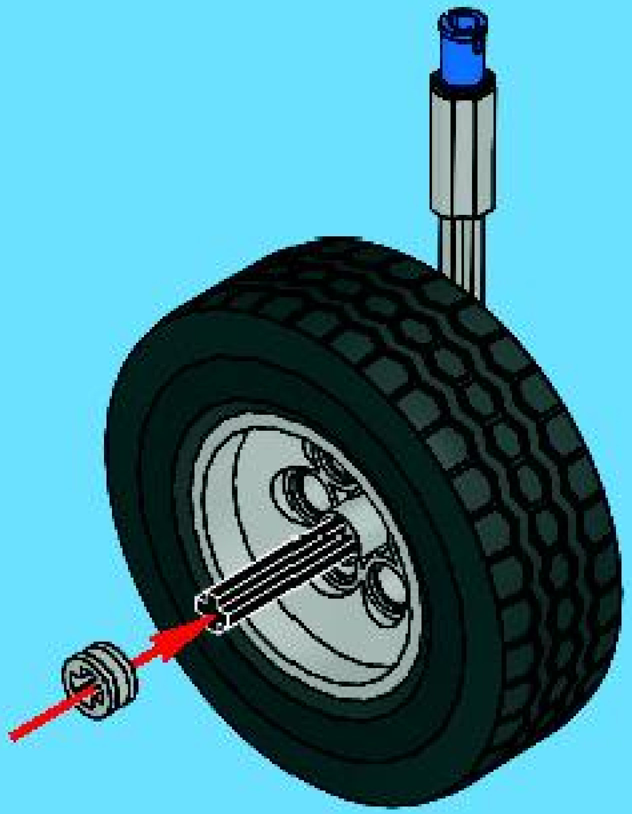

5

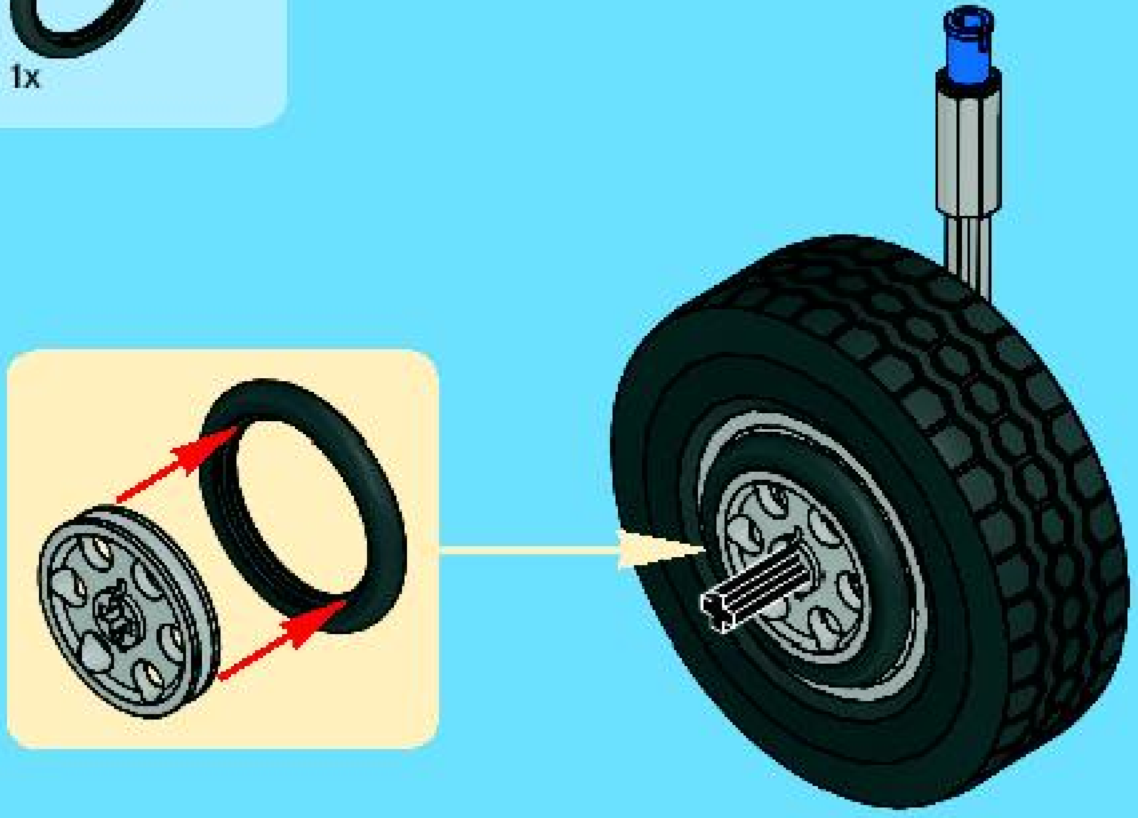

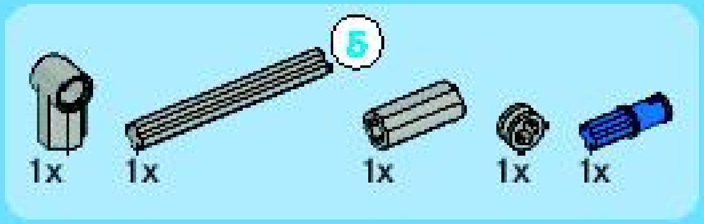

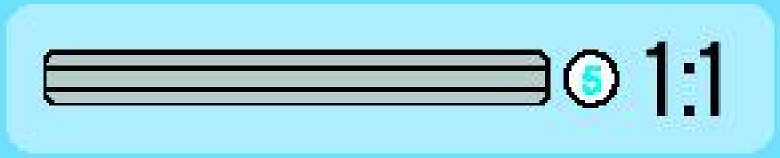

6

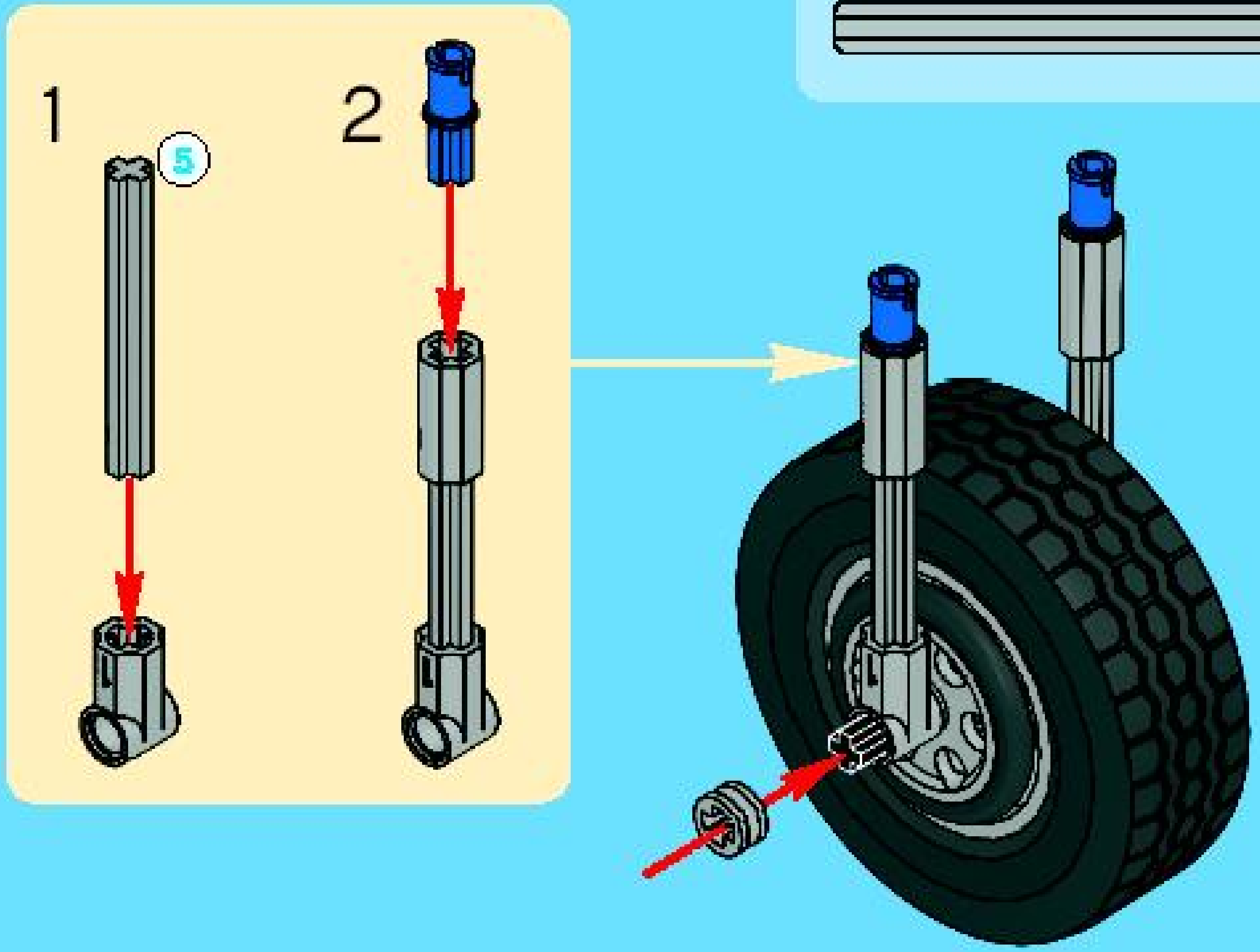

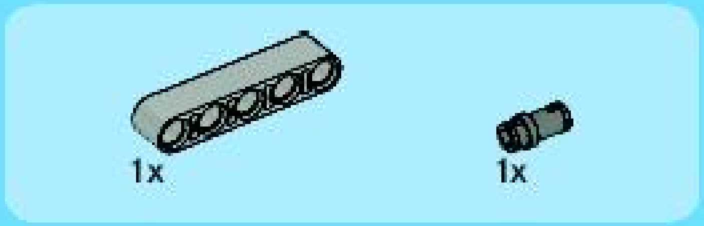

7

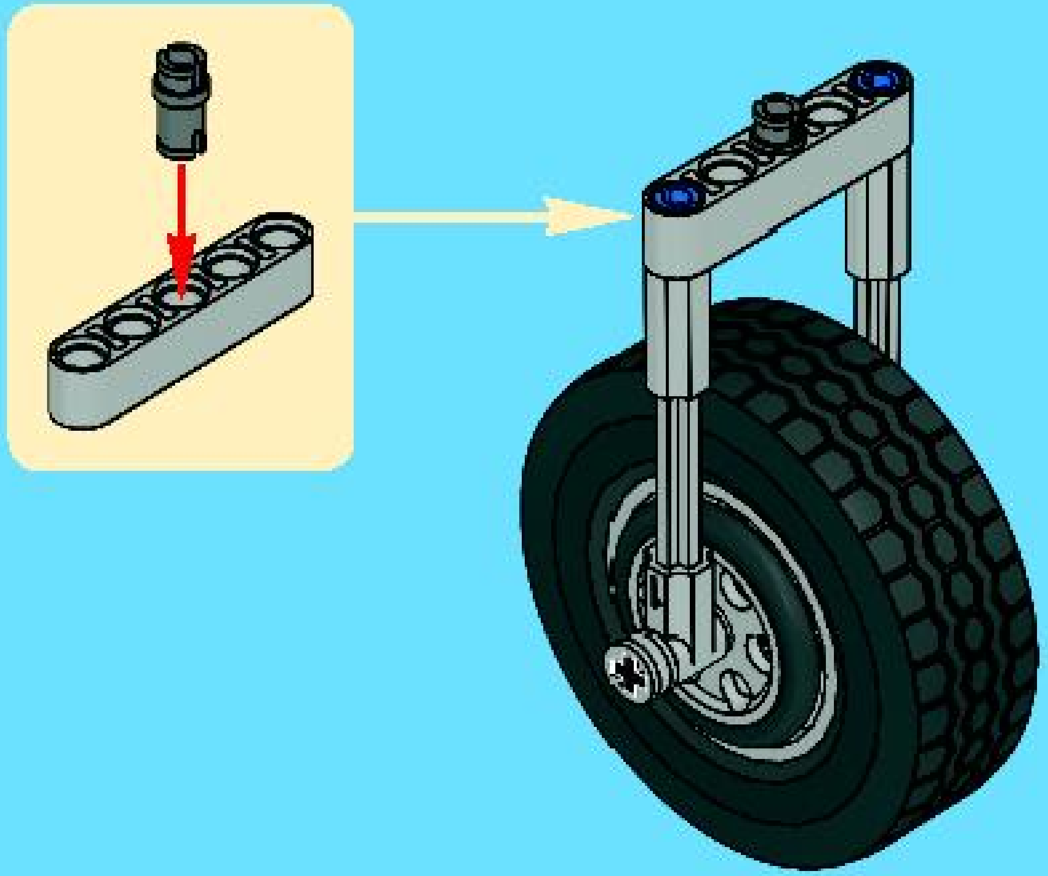

41

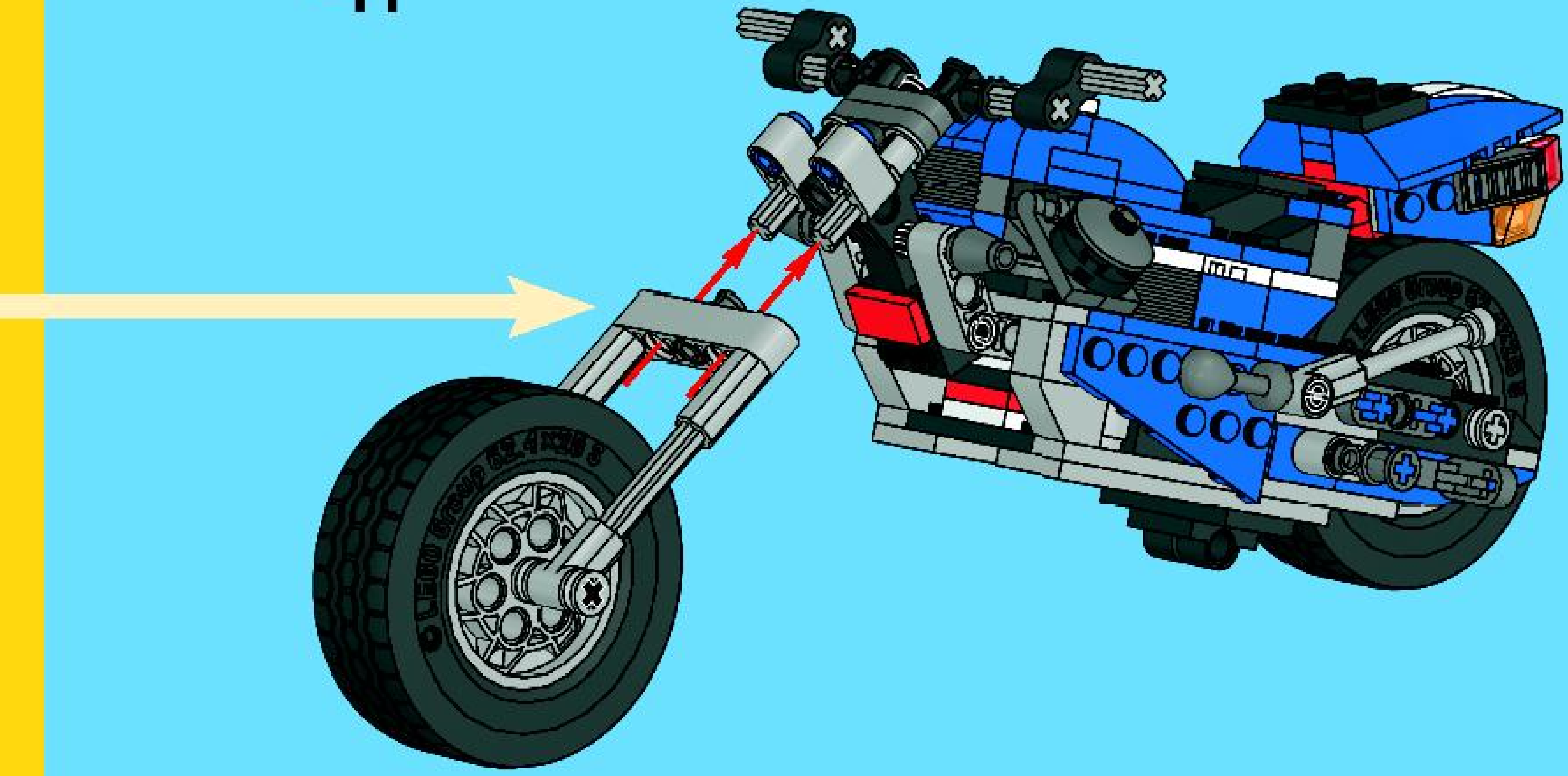

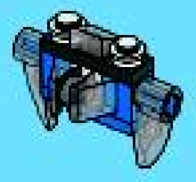

1x 1x

1

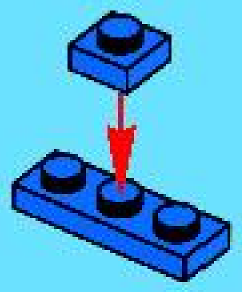

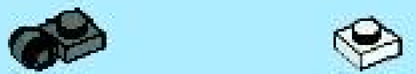

1x 1x

2

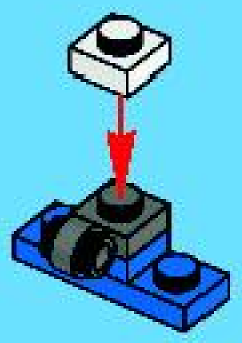

2x

3

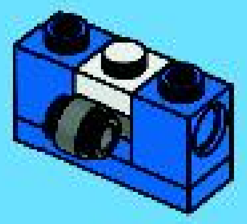

1x

4

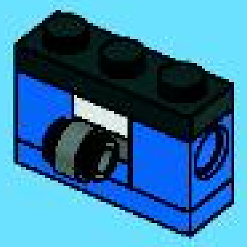

5

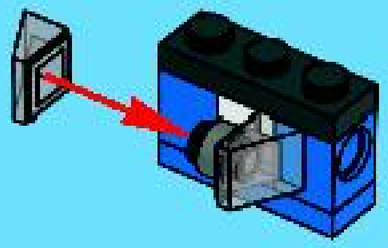

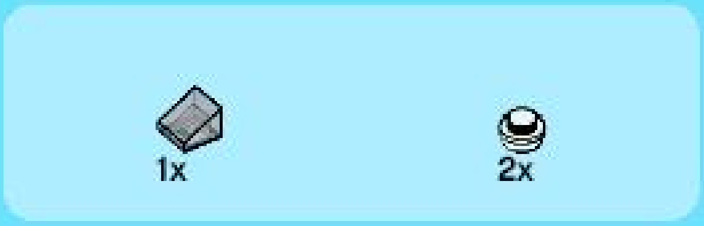

6

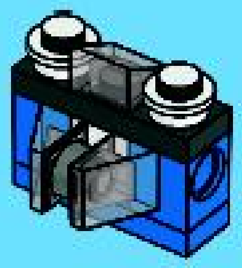

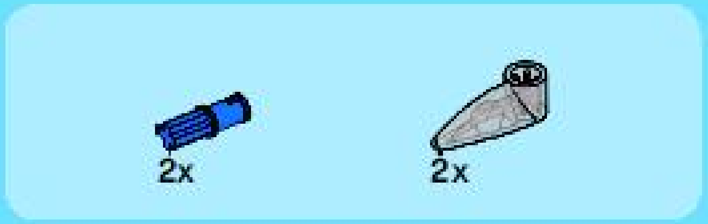

7

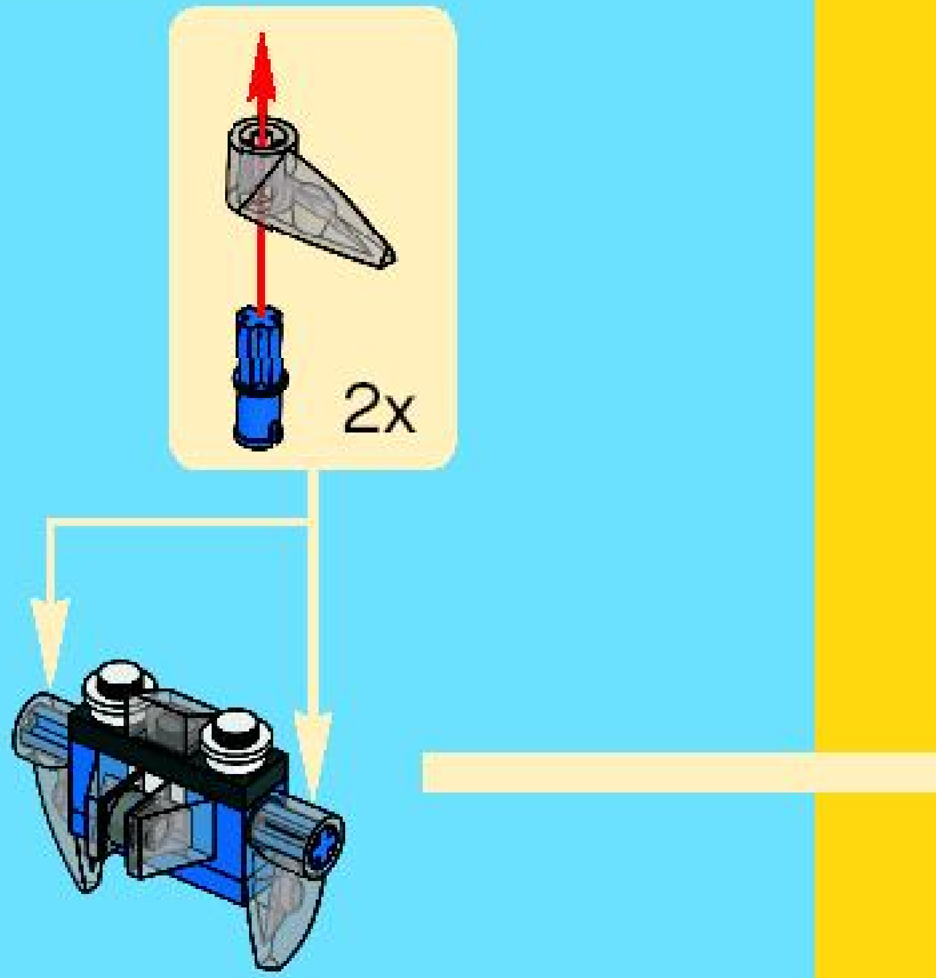

42

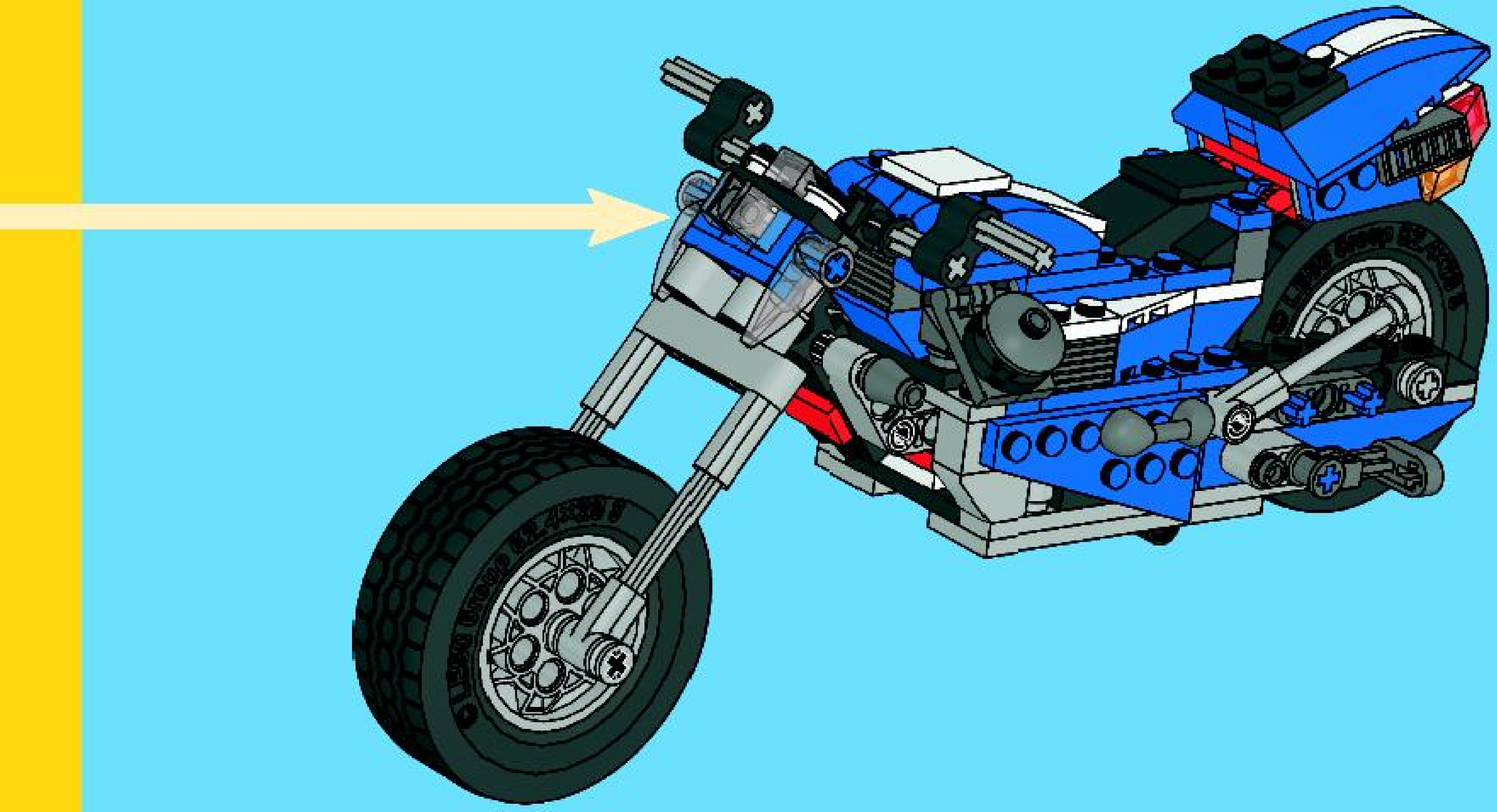

LEGO
CREATOR
4996
4995
4994
4837
4838

6741
6747
6745
6743
6742

LEGO
CREATOR
3 IN 1

LEGO TECHNIC

8256

8262

8261

www.LEGO.com

LEGO CREATOR

www.LEGO.com

©2009 The LEGO Group. 4550088